SCHAEFFLER

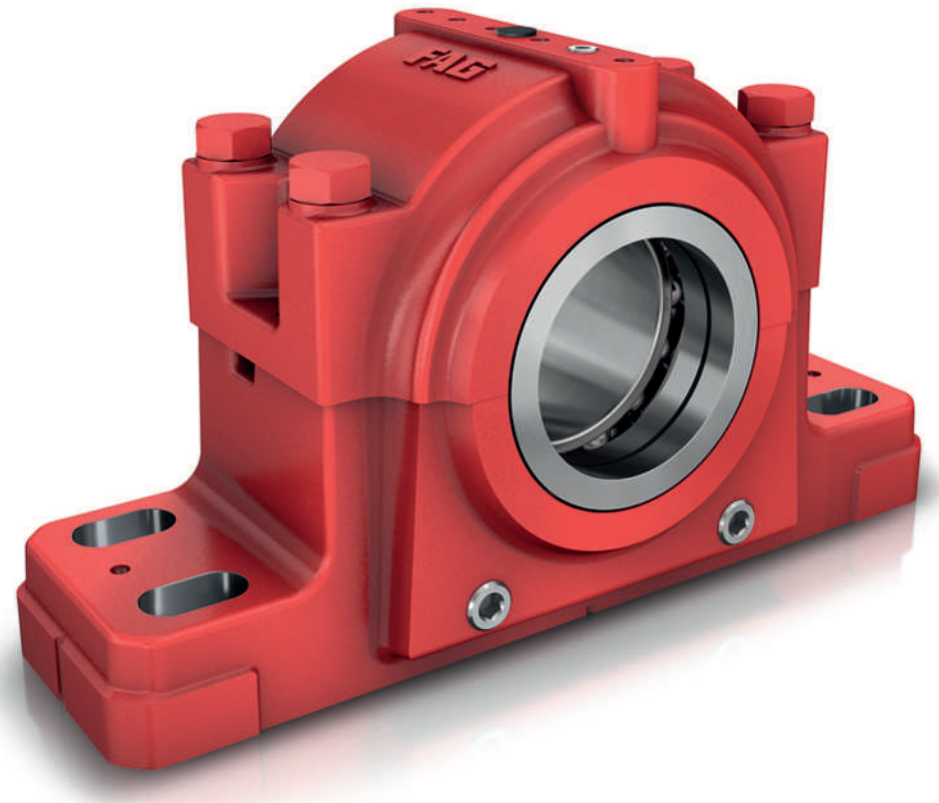

Geteilte Stehlagergehäuse

SAF

Technische Produktinformation

Inhaltsverzeichnis

1 Geteilte Stehlagergehäuse SAF ... 5

2 Gehäuseausführung ... 6

3 SAF500-Kits ... 9

4 Geeignete Lager ... 10
- 4.1 Festlager und Loslager ... 10
- 4.2 Einbau geteilter Pendelrollenlager ... 10

5 Gehäusewerkstoffe und Korrosionsschutz ... 12

6 Größenabhängige Gehäusemerkmale ... 13

7 Dichtungen und Deckel ... 15
- 7.1 Labyrinthdichtungen LER ... 15
- 7.2 Taconite-Dichtungen SuperTAC II TA ... 15
- 7.3 Taconite-Dichtungen MaxTAC NTC ... 15
- 7.4 Eigenschaften und Anwendungsbereiche der Standarddichtungen ... 16
- 7.5 Deckel EC ... 17
- 7.6 Deckel ECR ... 17
- 7.7 Eigenschaften und Anwendungsbereiche der Deckel ... 17

8 Vorteile der Detailkonstruktion ... 18
- 8.1 Genauigkeit ... 18
- 8.2 Gekennzeichnete Anschlussstellen für Schmierstoffversorgung und Zustandsüberwachung ... 19
- 8.3 Fettaustrittsbohrungen ... 19
- 8.4 Einkerbungen zur Kennzeichnung der Gehäusemitte ... 20
- 8.5 Maschinell überarbeitete Anschlagflächen ... 20
- 8.6 Seriennummerierung der Gehäusehälften ... 20
- 8.7 Demontagekerben ... 20
- 8.8 Überstehendes Gehäuseoberteil ... 20

9 Gehäusekonfigurationen ... 21
- 9.1 Konfigurationsmöglichkeiten mit Gehäusen in Universalausführung ... 21
- 9.2 Konfigurationsmöglichkeiten mit weiterem Zubehör ... 23

10 Schmierung ... 30
- 10.1 Schmierfette ... 30
- 10.2 Fettmengen ... 30
- 10.3 Nachschmierung ... 32

11 Aufbau der Kurzzeichen ... 34

12 Bestellbeispiele ... 38
- 12.1 Beispiel 1 ... 38
- 12.2 Beispiel 2 ... 39
- 12.3 Beispiel 3 ... 40

12.4 Beispiel 4 ... 41
12.5 Beispiel 5 ... 42
13 Belastbarkeit ... 43
14 Ringschrauben ... 46
15 Fußschrauben ... 47
16 Produkttabellen ... 48
16.2 SAF0, Abmessungen ... 50
16.3 SAF0, Zubehör ... 52
16.4 SAFD200, Abmessungen ... 54
16.5 SAFD200, Zubehör ... 56
16.6 SAF500, Vorzugsgrößen, Abmessungen ... 58
16.7 SAF500, Vorzugsgrößen, Zubehör ... 60
16.8 SAF500, alle Größen, Abmessungen ... 62
16.9 SAF500, alle Größen, Zubehör ... 68
16.10 SAF500-WS, Abmessungen ... 74
16.11 SAF500-WS, Zubehör ... 76
16.12 SAF1500, Vorzugsgrößen, Abmessungen ... 78
16.13 SAF1500, Vorzugsgrößen, Zubehör ... 80
16.14 SAF1500, alle Größen, Abmessungen ... 82
16.15 SAF1500, alle Größen, Zubehör ... 84

1 Geteilte Stehlagergehäuse SAF

Lagerungseinheiten bestehen aus einem geteilten Stehlagergehäuse SAF und dem zugehörigen Lager. Werden Lagerungseinheiten mit dem passenden Zubehör kombiniert, lassen sich die Lagerungseinheiten auf sehr vielfältige Anwendungen abstimmen. Die Gehäuse sind maßlich speziell für zöllige Wellenmittenhöhen ausgelegt.

2 Gehäuseausführung

Lagergehäuse

1 Geteilte Stehlagergehäuse aus Grauguss SAF und FSAF

0019A26F

2 Geteilte Stehlagergehäuse aus Sphäroguss SAFD und FSAFD

0019A267

Zubehör

3 Labyrinthdichtungen LER

0019A1DE

4 Taconite-Dichtungen TA (SuperTAC II TA)

0019A1FE

5 Taconite-Dichtungen NTC (MaxTAC NTC)

0019A1EE

6 Deckel EC und ECR

0019A1CE

7 Festringe SR

0019A1BE

Bei Bestellung eines Gehäuses in Universalausführung SAF..U beinhaltet die Lieferung zusätzlich zum Gehäuse folgendes Zubehör:

- 2 Labyrinthdichtungen, geeignet für den zölligen Standard-Wellendurchmesser je nach Gehäusevariante
- 1 Festring oder 2 Festringe, geeignet für das passende Pendelrollenlager je nach Gehäusevariante
- 1 Deckel
- Auswahl an Schmiernippeln

Das mitgelieferte Zubehör ermöglicht, die folgenden Anordnungen in beliebiger Kombination zu realisieren:

- Ausführung der Lagerung als Festlagerung oder Loslagerung: Zusätzliches Einlegen eines Festrings SR oder mehrerer Festringe SR ermöglicht, eine Loslagerung in eine Festlagerung umzubauen.
- Durchgehende Welle mit beidseitig offenem Gehäuse oder nicht durchgehende Welle mit einseitig geschlossenem Gehäuse: Einlegen eines Deckels EC oder ECR schließt das Gehäuse einseitig.

Das mitgelieferte Zubehör ermöglicht unterschiedliche Anordnungen in beliebiger Kombination ➤21|9.1

3 SAF500-Kits

Um den Bestellprozess zu vereinfachen, wurden Kits zusammengestellt. Alle Teile der einbaufertigen Einheit sind in einer einzigen Bestellnummer zusammengefasst. Die Kits sind geeignet für Wellendurchmesser von $1^3/_8$ inch bis 8 inch.

8 Kit, Lieferumfang

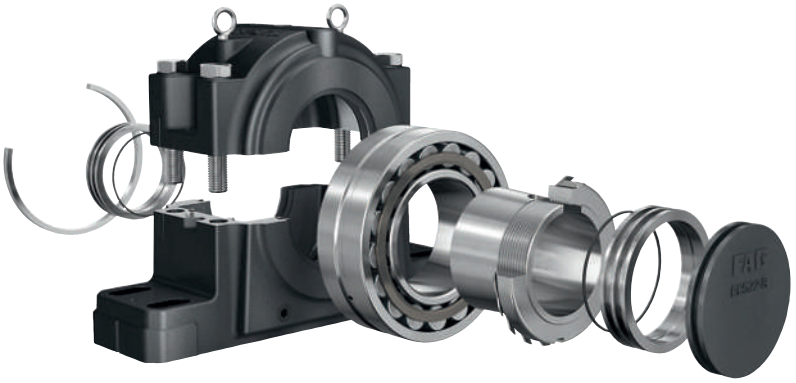

001AD22F

Ein Kit beinhaltet alle notwendigen Teile und besteht aus:

- 1 Gehäuse aus Grauguss oder Sphäroguss SAF500
- 1 Pendelrollenlager 222..-K
- 1 Spannhülse SNW mit zölligem Gewinde inklusive Nutmutter und Sicherungsblech
- 2 Dichtungen LER, geeignet für den zölligen Standard-Wellendurchmesser
- 1 Festring oder 2 Festringe, geeignet für das passende Pendelrollenlager je nach Gehäusevariante
- 1 Deckel
- Auswahl an Schmiernippeln

4 Geeignete Lager

Lagerart und Baugrößen

Die Abmessungen der geteilten Stehlagergehäuse SAF sind abgestimmt auf Pendelrollenlager und Pendelkugellager. Die Wellendurchmesser betragen 1 $^{3}/_{8}$ inch bis 10 $^{1}/_{2}$ inch.

1 Lagerart und Baugrößen

Lagerart	Baugröße	Gehäuse
Pendelrollenlager mit kegeliger Bohrung und Spannhülse	22209..-K bis 22244..-K 23024..-K bis 23056..-K	SAF500 SAFD0
Pendelrollenlager mit zylindrischer Bohrung	22216 bis 22244	SAFD200 und SAFD0
Geteilte Pendelrollenlager	222S bis 230S	SAF500
Pendelkugellager mit kegeliger Bohrung und mit Spannhülse	1209..-K bis 1222..-K	SAFD1500

Weitere Informationen

Weiterführende Informationen stehen in den folgenden Publikationen:

HR 1 | Wälzlager |
https://www.schaeffler.de/std/1D3D

TPI 250 | Geteilte Pendelrollenlager |
https://www.schaeffler.de/std/1F81

MON 102 | Geteilte Stehlagergehäuse | SAF, SDAF |
https://www.schaeffler.de/std/1FDA

4.1 Festlager und Loslager

Der Lagersitz im Gehäuse ist so bearbeitet, dass die Lager verschiebbar sind, also als Loslager wirken. Festlagerungen erhält man durch Einlegen eines Festrings oder mehrerer Festringe SR.

4.2 Einbau geteilter Pendelrollenlager

Bei Stehlagergehäusen SAF kann ein geteiltes Pendelrollenlager 222S oder 230S ein ungeteiltes Pendelrollenlager mit kegeliger Bohrung und Spannhülse ersetzen ➤11|9.

9 Stehlagergehäuse SAF mit geteiltem und ungeteiltem Pendelrollenlager

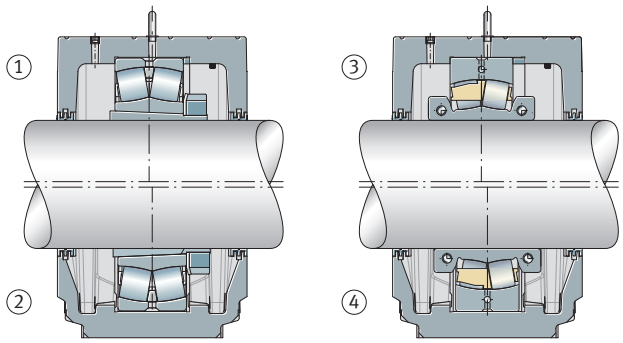

1	Festlager mit ungeteiltem Lager	2	Loslager mit ungeteiltem Lager
3	Festlager mit geteiltem Lager	4	Loslager mit geteiltem Lager

5 Gehäusewerkstoffe und Korrosionsschutz

Der Standardwerkstoff der Gehäusekörper ist Grauguss nach ASTM A48 Class 35. Der Anstrich dieser Gehäuse ist grau (Farbe RAL 7016, Anthrazitgrau).

Sphäroguss nach ASTM A536 Grade 65-45-12 ist ebenfalls als Gehäusewerkstoff verfügbar. In diesem Fall steht im Kurzzeichen der zusätzliche Buchstabe D für den Werkstoff Sphäroguss. Der Anstrich der SAFD-Gehäuse ist rot (Farbe RAL 3020, Verkehrsrot).

Die unterschiedlichen Anstrichfarben ermöglichen eine leichte und eindeutige Unterscheidung der Gehäuse aus Grauguss und Sphäroguss.

Der Universalanstrich ist mit folgenden Lacken überlackierbar:

- Kunstharzlack
- Polyurethanlack
- Acryllack
- Epoxidharzlack
- Chlorkautschuklack
- Nitrolack
- säurehärtender Hammerschlaglack

Schaeffler versieht die spanend bearbeiteten Innenflächen und Außenflächen jedes Gehäuses mit einem Korrosionsschutz. Wenn gewünscht, kann der Schutzüberzug leicht entfernt werden. Schaeffler empfiehlt, dazu nur flüchtige Lösungsmittel und fusselfreie Lappen zu verwenden.

6 Größenabhängige Gehäusemerkmale

Die konstruktive Ausführung der Gehäuse unterscheidet sich in einigen Merkmalen abhängig von der Gehäusegröße.

2 Gehäusegrößen und Merkmale SAF500

Gehäuse Baugröße	Langlöcher für Fußschrauben im Gehäuseunterteil	Verbindungs-schrauben im Gehäuse-oberteil	Ring-schrauben im Gehäuse-oberteil
	Anzahl	Anzahl	Anzahl
SAF509	2 (SAF)	2	–
SAF510	2 (SAF)	2	–
SAF511	2 (SAF)	2	–
SAF513	2 (SAF)	2	–
SAF515	2 (SAF) oder 4 (FSAF)	2	–
SAF516	2 (SAF) oder 4 (FSAF)	2	–
SAF517	2 (SAF) oder 4 (FSAF)	4	–
SAF518	2 (SAF) oder 4 (FSAF)	4	–
SAF520	2 (SAF) oder 4 (FSAF)	4	–
SAF522	4 (SAF)	4	2
SAF524	4 (SAF)	4	2
SAF526	4 (SAF)	4	2
SAF528	4 (SAF)	4	2
SAF530	4 (SAF)	4	2
SAF532	4 (SAF)	4	2
SAF534	4 (SAF)	4	2
SAF536	4 (SAF)	4	2
SAF538	4 (SAF)	4	2
SAF540	4 (SAF)	4	2
SAF544	4 (SAF)	4	2

3 Gehäusegrößen und Merkmale SAFD200

Gehäuse Baugröße	Langlöcher für Fußschrauben im Gehäuseunterteil	Verbindungs-schrauben im Gehäuse-oberteil	Ring-schrauben im Gehäuse-oberteil
	Anzahl	Anzahl	Anzahl
SAFD216	2 (SAF) oder 4 (FSAF)	2	–
SAFD217	2 (SAF) oder 4 (FSAF)	4	–
SAFD218	2 (SAF) oder 4 (FSAF)	4	–
SAFD220	2 (SAF) oder 4 (FSAF)	4	–
SAFD222	4 (SAF)	4	2
SAFD224	4 (SAF)	4	2
SAFD226	4 (SAF)	4	2
SAFD228	4 (SAF)	4	2
SAFD230	4 (SAF)	4	2
SAFD232	4 (SAF)	4	2
SAFD234	4 (SAF)	4	2
SAFD236	4 (SAF)	4	2
SAFD238	4 (SAF)	4	2
SAFD240	4 (SAF)	4	2
SAFD244	4 (SAF)	4	2

4 Gehäusegrößen und Merkmale SAFD500-WS

Gehäuse Baugröße	Langlöcher für Fußschrauben im Gehäuseunterteil	Verbindungs-schrauben im Gehäuse-oberteil	Ring-schrauben im Gehäuse-oberteil
	Anzahl	Anzahl	Anzahl
SAFD513-WS	2 (SAF)	2	–
SAFD515-WS	2 (SAF) oder 4 (FSAF)	2	–
SAFD516-WS	2 (SAF) oder 4 (FSAF)	2	–
SAFD517-WS	2 (SAF) oder 4 (FSAF)	4	–
SAFD518-WS	2 (SAF) oder 4 (FSAF)	4	–
SAFD520-WS	2 (SAF) oder 4 (FSAF)	4	–
SAFD522-WS	4 (SAF)	4	2
SAFD524-WS	4 (SAF)	4	2
SAFD526-WS	4 (SAF)	4	2

5 Gehäusegrößen und Merkmale SAFD1500

Gehäuse Baugröße	Langlöcher für Fußschrauben im Gehäuseunterteil	Verbindungs-schrauben im Gehäuse-oberteil	Ring-schrauben im Gehäuse-oberteil
	Anzahl	Anzahl	Anzahl
SAFD1509	2 (SAF)	2	–
SAFD1510	2 (SAF)	2	–
SAFD1511	2 (SAF)	2	–
SAFD1513	2 (SAF)	2	–
SAFD1515	2 (SAF) oder 4 (FSAF)	4	–
SAFD1516	2 (SAF) oder 4 (FSAF)	4	–
SAFD1517	2 (SAF) oder 4 (FSAF)	4	–
SAFD1518	2 (SAF) oder 4 (FSAF)	4	–
SAFD1520	2 (SAF) oder 4 (FSAF)	4	–
SAFD1522	4 (SAF)	4	2

6 Gehäusegrößen und Merkmale SAFD0

Gehäuse Baugröße	Langlöcher für Fußschrauben im Gehäuseunterteil	Verbindungs-schrauben im Gehäuse-oberteil	Ring-schrauben im Gehäuse-oberteil
	Anzahl	Anzahl	Anzahl
SAFD024	2 (SAF) oder 4 (FSAF)	4	–
SAFD026	4 (SAF)	4	2
SAFD028	4 (SAF)	4	2
SAFD030	4 (SAF)	4	2
SAFD032	4 (SAF)	4	2
SAFD034	4 (SAF)	4	2
SAFD036	4 (SAF)	4	2
SAFD038	4 (SAF)	4	2
SAFD040	4 (SAF)	4	2
SAFD044	4 (SAF)	4	2
SAFD048	4 (SAF)	4	2
SAFD052	4 (SAF)	4	2
SAFD056	4 (SAF)	4	2

7 Dichtungen und Deckel

Zur Abdichtung der Welle zum Lagergehäuse werden Labyrinthdichtungen und Taconite-Dichtungen eingesetzt. Deckel EC und ECR werden bei einseitig geschlossenen Gehäusen eingesetzt ➤6|3. Diese Dichtungen und Deckel sind abgestimmt auf die rechteckigen Ringnuten auf beiden Seiten der Gehäuse.

7.1 Labyrinthdichtungen LER

Labyrinthdichtungen LER ermöglichen eine berührungsfreie Abdichtung, weswegen sie sich für hohe Drehzahlen eignen. Die Dichtung wird mit einem O-Ring aus NBR geliefert. Dieser O-Ring dichtet zur Welle ab und ist für Temperaturen bis +100 °C geeignet.

Labyrinthdichtungen lassen Fluchtungsfehler der Welle bis 0,3° nach allen Seiten zu und eignen sich für Fettschmierung. Bei Bedarf kann das Labyrinth nachgeschmiert werden. Für die Nachschmierung am Gehäuseoberteil für jede Labyrinthdichtung eine Schmierbohrung anbringen. Eingegossene Markierungspunkte oben auf dem Gehäuse kennzeichnen die optimalen Positionen für die Schmierbohrungen.

7.2 Taconite-Dichtungen SuperTAC II TA

Taconite-Dichtungen SuperTAC II TA bestehen aus 2 Ringen, von denen der eine im Gehäuse und der andere auf der Welle befestigt ist. Zwischen diesen Ringen sind ein axiales und ein radiales Labyrinth ausgebildet. Beide Labyrinthe sind mit Fett gefüllt. 2 Spiralringe verstärken das radiale Labyrinth. Durch die berührungsfreie Abdichtung eignen sich Taconite-Dichtungen für hohe Drehzahlen. Die beiden O-Ringe aus NBR dichten die Ringe zum Gehäuse beziehungsweise zur Welle und eignen sich Temperaturen bis +100 °C.

Taconite-Dichtungen SuperTAC II TA sind speziell für extreme Einsatzbedingungen ausgelegt, die sich durch starke Verschmutzung, auch mit abrasiven Partikeln, auszeichnen.

Taconite-Dichtungen SuperTAC II TA lassen Fluchtungsfehler der Welle bis 0,5° nach beiden Seiten zu und eignen sich für Fettschmierung. Die Dichtungen verfügen über einen Schmiernippel zum Nachschmieren.

Dichtungen separat bestellen.

7.3 Taconite-Dichtungen MaxTAC NTC

Taconite-Dichtungen MaxTAC NTC eignen sich für extreme Betriebsbedingungen in Bezug auf Verschmutzung, Staub und kleinste Teilchen. Die Dichtungen sind kombinierte Dichtungen, die aus einer Labyrinthdichtung und einem V-Ring bestehen. Der V-Ring verhindert das Eindringen von Schmutz und erleichtert den Fettaustritt beim Nachschmieren. Der V-Ring besteht aus NBR und ist für Temperaturen bis zu +100 °C geeignet.

Die Dichtung MaxTAC NTC erlaubt einen Wellenversatz von bis zu 0,3° in alle Richtungen und eignet sich für Fettschmierung. Die Dichtung verfügt über einen Schmiernippel zum Nachschmieren.

Dichtungen separat bestellen.

7.4 Eigenschaften und Anwendungsbereiche der Standarddichtungen

Die folgende Übersicht stellt Eigenschaften und Anwendungsbereiche der Standarddichtungen gegenüber.

7 Standarddichtungen für Stehlagergehäuse SAF

	Labyrinth-dichtung	**MaxTAC NTC**	**SuperTAC II TA**
Bezeichnung	LER	NTC	TA
Werkstoff	Aluminium, NBR	Stahl mit Durotect Z (zinc phosphate coated), NBR	Stahl mit Durotect BS (brüniert), NBR
Reibungsarmut	++	+	+
Voraussetzungen für den Einsatz			
Durchmessertoleranz der Welle	h8 (h9)	h8 (h9)	h8 (h9)
Rauheit der Welle	Ra 3,2 µm	Ra 3,2 µm	Ra 3,2 µm
Anwendungsbereich			
Dauertemperatur	–40 °C bis +100 °C	–40 °C bis +100 °C	–40 °C bis +100 °C
	–40 °F bis +210 °F	–40 °F bis +210 °F	–40 °F bis +210 °F
Umfangsgeschwindigkeit	keine Begrenzung	12 m/s	keine Begrenzung
Fluchtungsfehler	≤ 0,3 °	≤ 0,3 °	≤ 0,5 °
Abdichtung gegen Staub	o	++	++
Abdichtung gegen feine feste Teilchen	+	++	++
Abdichtung gegen grobe feste Teilchen	+	++	++
Abdichtung gegen Splitter	++	++	++
Abdichtung gegen spritzende Flüssigkeiten	–	++	++
axiale Wellenverschiebung (Loslagereignung)	+	+	+
vertikale Anordnung	o	o	o
Fettnachschmierung	+	++	++
Ölschmierung	o	o	o
Sonnenlicht	++	++	++

++	gut geeignet
+	geeignet
o	eingeschränkt geeignet
–	nicht geeignet

7.5 Deckel EC

Deckel EC werden bei einseitig geschlossenen Gehäusen eingesetzt. Die Deckel passen in die rechteckigen Ringnuten der Gehäuse. Sie eignen sich für Temperaturen bis +100 °C.

1 Deckel ist Bestandteil der Lieferung eines Gehäuses in Universalausführung.

7.6 Deckel ECR

Deckel ECR werden bei einseitig geschlossenen Gehäusen eingesetzt. Die Deckel passen in die rechteckigen Ringnuten der Gehäuse. Sie eignen sich für Temperaturen bis +200 °C.

1 Deckel ist Bestandteil der Lieferung eines Gehäuses in Universalausführung.

7.7 Eigenschaften und Anwendungsbereiche der Deckel

Die folgende Übersicht stellt Eigenschaften und Anwendungsbereiche der Deckel gegenüber.

8 Standarddichtungen und Deckel für Stehlagergehäuse SAF

	Deckel	
Bezeichnung	EC	ECR
Werkstoff	NBR	Grauguss und FKM
Reibungsarmut	entfällt	entfällt
Voraussetzungen für den Einsatz		
Durchmessertoleranz der Welle	entfällt	entfällt
Rauheit der Welle	entfällt	entfällt
Anwendungsbereich		
Dauertemperatur	–40 °C bis +100 °C	–40 °C bis +200 °C
	–40 °F bis +210 °F	–40 °F bis +390 °F
Umfangsgeschwindigkeit	entfällt	entfällt
Fluchtungsfehler	entfällt	entfällt
Abdichtung gegen Staub	++	++
Abdichtung gegen feine feste Teilchen	++	++
Abdichtung gegen grobe feste Teilchen	++	++
Abdichtung gegen Splitter	++	++
Abdichtung gegen spritzende Flüssigkeiten	++	++
axiale Wellenverschiebung (Loslagereignung)	entfällt	entfällt
vertikale Anordnung	++	++
Fettnachschmierung	++	++
Ölschmierung	+	+
Sonnenlicht	++	++

++	gut geeignet
+	geeignet

8 Vorteile der Detailkonstruktion

Die neue Generation der geteilten Stehlagergehäuse SAF verfügt über zahlreiche konstruktive Details, die bei Montage, Betrieb und Wartung von Vorteil sind.

10 Übersicht der Detailkonstruktion

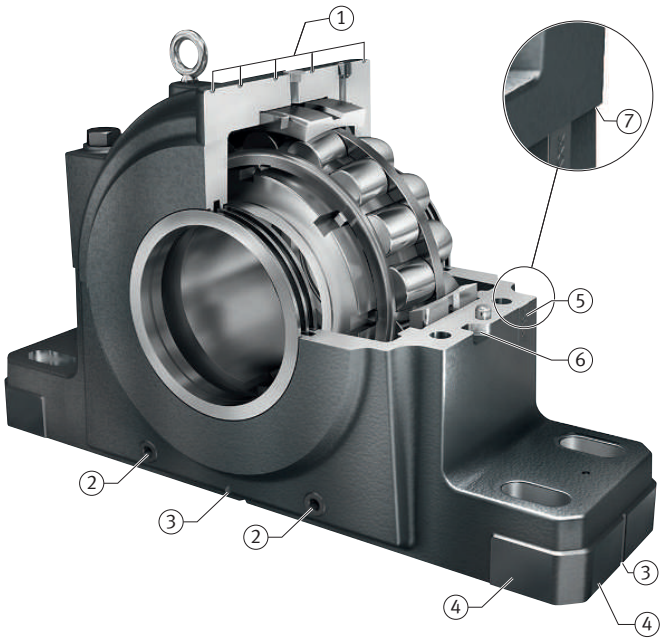

0001A76D

1	gekennzeichnete Anschlussstellen für Schmierstoffversorgung und Zustandsüberwachung	2	Fettaustrittsbohrungen
3	Einkerbungen zur Kennzeichnung der Gehäusemitte	4	maschinell überarbeitete Anschlagflächen
5	Seriennummerierung der Gehäusehälften	6	Demontagekerben
7	überstehendes Gehäuseoberteil		

8.1 Genauigkeit

Der Lagersitz in geteilten Stehlagergehäusen SAF ist nach G7 bearbeitet.

8.2 Gekennzeichnete Anschlussstellen für Schmierstoffversorgung und Zustandsüberwachung

Bestimmte Positionen am Gehäuseoberteil eignen sich besonders zum Anschluss der Schmierstoffversorgung und zum Anbringen der Sensoren für die Zustandsüberwachung. Eingegossene Markierungspunkte und Gewindebohrungen, die mit Verschlusskappen versehen sind, kennzeichnen diese Positionen. Die gekennzeichneten Anschlussstellen erleichtern die Anbindung der Schmierstoffversorgung und der Sensoren zur Zustandsüberwachung und stellen die korrekte Positionierung sicher.

Zur Zustandsüberwachung ist eine Anbindung an folgende Systeme möglich:

- Schaeffler SmartCheck, das modulares Online-Messsystem zur Maschinenüberwachung
- Schaeffler OPTIME
- andere Sensoren zur Schwingungsüberwachung

Die Überwachungssysteme und die Schmierstoffgeber separat bestellen.

11 Beispiele für Zustandsüberwachung und Schmierstoffversorgung

1	Zustandsüberwachungssystem Schaeffler OPTIME	2	Schmierstoffgeber OPTIME C1

Weitere Informationen

Weiterführende Informationen stehen in den folgenden Publikationen:

TPI 214 | Schaeffler SmartCheck |
https://www.schaeffler.de/std/1B6C

TPI 252 | Schmierstoffgeber |
https://www.schaeffler.de/std/1D4E

TPI 271 | Schmierstoffgeber | OPTIME C1 |
https://www.schaeffler.de/std/1FC2

SDO | OPTIME

8.3 Fettaustrittsbohrungen

Insgesamt 4 Fettaustrittsbohrungen, jeweils 2 auf jeder Seite des Gehäuseunterteils, ermöglichen bei Nachschmierung das Austreten des verbrauchten und überschüssigen Schmierfetts. Beim Einbau sicherstellen, dass mindestens eine der Fettaustrittsbohrungen zugänglich bleibt.

8.4 Einkerbungen zur Kennzeichnung der Gehäusemitte

Einkerbungen an den Stirnflächen und Seitenflächen des Gehäuseunterteils kennzeichnen die Gehäusemitte. Die Kennzeichnungen ermöglichen ein schnelles Ausrichten und verkürzen die Montagezeit.

8.5 Maschinell überarbeitete Anschlagflächen

Maschinell überarbeitete Anschlagflächen im Gehäuseunterteil ermöglichen eine präzise Ausrichtung des Gehäuses.

8.6 Seriennummerierung der Gehäusehälften

Seriennummern am Gehäuseoberteil und Gehäuseunterteil stellen sicher, dass bei der Montage die Oberteile und Unterteile der Gehäuse richtig gepaart werden. Die Seriennummer ermöglicht eine eindeutige Identifikation des Produkts.

8.7 Demontagekerben

Vertiefte Demontagekerben an der Schnittstelle der Gehäusehälften erleichtern das Abnehmen des Gehäuseoberteils.

8.8 Überstehendes Gehäuseoberteil

Das Überstehen des Gehäuseoberteils bewirkt Folgendes:

- Vermeidung von Flüssigkeitsansammlungen und Schmutzansammlungen an der Schnittstelle der beiden Gehäusehälften
- Reduzierung des Risikos, dass Verunreinigungen in das Gehäuseinnere gelangen
- Reduzierung des Korrosionsrisikos

9 Gehäusekonfigurationen

Der modulare Aufbau der Stehlagergehäuse SAF ermöglicht vielfältige Kombinationsmöglichkeiten.

9.1 Konfigurationsmöglichkeiten mit Gehäusen in Universalausführung

Ausgehend von den Komponenten, die zum Lieferumfang eines Gehäuses in Universalausführung SAF..U gehören, sind folgende Konfigurationen möglich:

- Befestigung von Lagern mit kegeliger Bohrung mittels Spannhülse auf glatter Welle oder von Lagern mit zylindrischer Bohrung auf abgesetzter Welle
- bei zölligem Standard-Wellendurchmesser: Gehäuseabdichtung mit Labyrinthdichtung
- Ausführung der Lagerung als Festlagerung oder Loslagerung: Das zusätzliche Einlegen eines Festrings SR oder mehrerer Festringe SR ermöglicht, eine Loslagerung in eine Festlagerung umzubauen.
- durchgehende Welle mit beidseitig offenem Gehäuse
- nicht durchgehende Welle mit einseitig geschlossenem Gehäuse durch Einlegen eines Deckels EC oder ECR

Mit einem Gehäuse in Universalausführung sind bereits verschiedene Gehäusekonfigurationen möglich.

Beispiel 1

Merkmale:

- Pendelrollenlager mit kegeliger Bohrung und Spannhülse
- durchgehende Welle
- Festlagerung oder Loslagerung

12 SAF500 und SAFD0 für Lager mit kegeliger Bohrung und Spannhülse, 2 Labyrinthdichtungen LER.

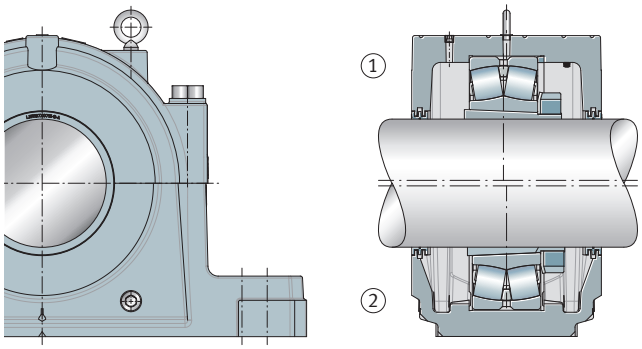

1	Festlager	2	Loslager

Beispiel 2

Merkmale:

- Pendelrollenlager mit kegeliger Bohrung und Spannhülse
- nicht durchgehende Welle
- Festlagerung oder Loslagerung

13 SAF500 und SAFD0 für Lager mit kegeliger Bohrung und Spannhülse. Labyrinthdichtung LER und Deckel EC oder ECR.

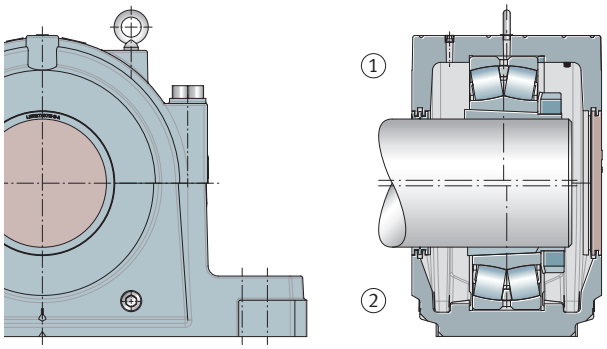

1	Festlager	2	Loslager

9.2 Konfigurationsmöglichkeiten mit weiterem Zubehör

Zusätzliche Dichtungsvarianten sind erhältlich.

- Taconite-Dichtungen für folgende Wellenvarianten:
  - Wellen mit Standard-Wellendurchmesser
  - Wellen mit Durchmesser, die vom Standard abweichen
  - zöllige und metrische Wellen
- Labyrinthdichtungen für folgende Wellenvarianten:
  - Wellen mit mit Durchmesser, die vom Standard abweichen
  - zöllige und metrische Wellen

Konfigurationen für Stehlagergehäuse SAF500 und SAFD0

14 SAF500 und SAFD0 für Lager mit kegeliger Bohrung und Spannhülse. 2 Taconite-Dichtungen SuperTAC II TA.

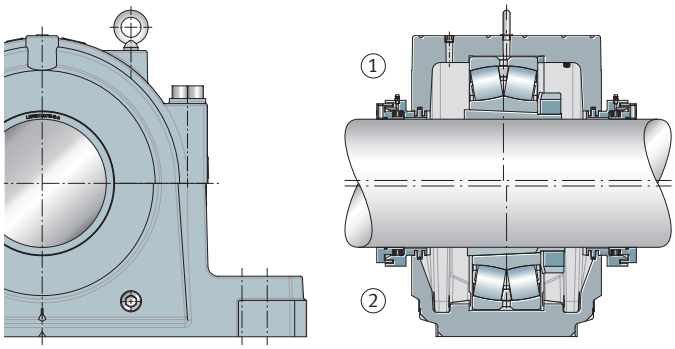

1	Festlager	2	Loslager

15 SAF500 und SAFD0 für Lager mit kegeliger Bohrung und Spannhülse. Taconite-Dichtung SuperTAC II TA und Deckel EC oder ECR.

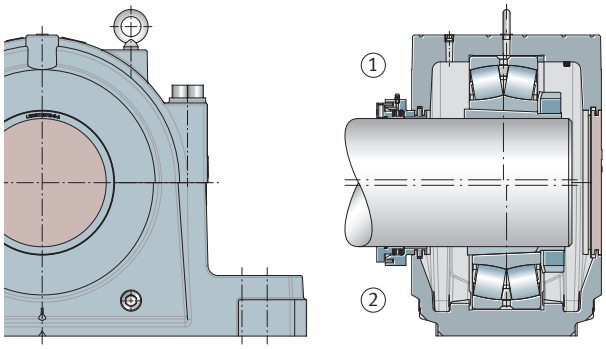

1	Festlager	2	Loslager

16 SAF500 und SAFD0 für Lager mit kegeliger Bohrung und Spannhülse. 2 Taconite-Dichtungen MaxTAC NTC.

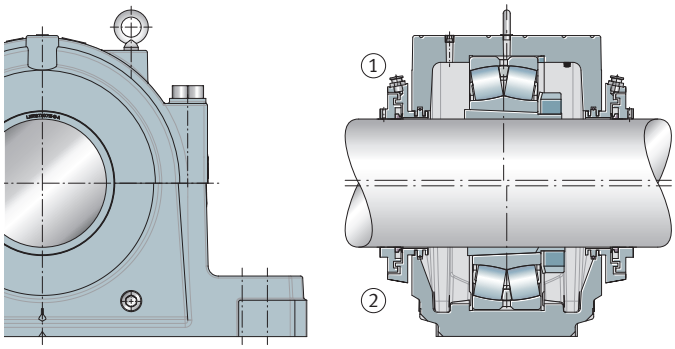

0019A3DD

1	Festlager	2	Loslager

17 SAF500 und SAFD0 für Lager mit kegeliger Bohrung und Spannhülse. Taconite-Dichtung MaxTAC NTC und Deckel EC oder ECR.

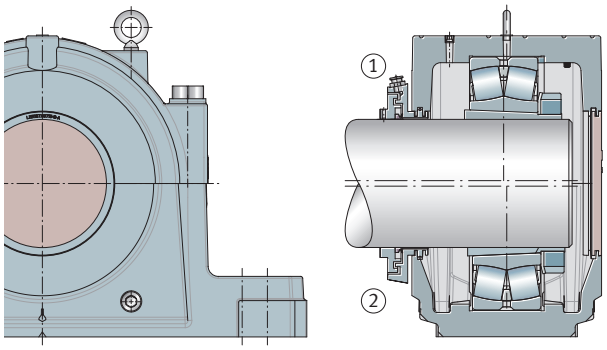

0019A3EC

1	Festlager	2	Loslager

Konfigurationen für Stehlagergehäuse SAFD200

18 SAFD200 für Lager mit zylindrischer Bohrung und abgesetzter Welle. 2 Labyrinthdichtungen LER.

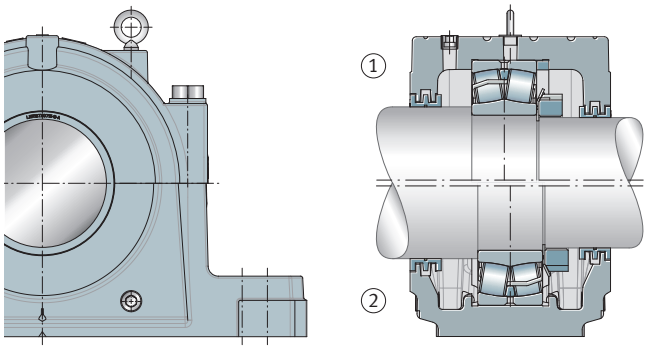

001A14FE

1	Festlager	2	Loslager

19 SAFD200 für Lager mit zylindrischer Bohrung und abgesetzter Welle. Labyrinthdichtung LER und Deckel EC.

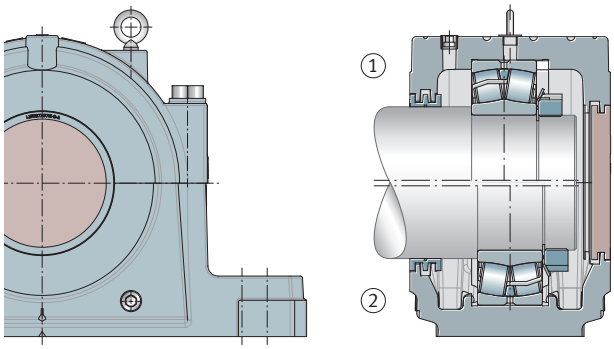

001A1500

1	Festlager	2	Loslager

20 SAFD200 für Lager mit zylindrischer Bohrung und abgesetzter Welle. 2 Taconite-Dichtungen SuperTAC II TA.

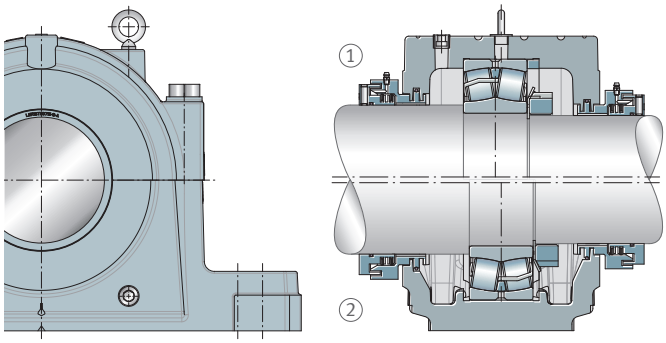

001AC77B

1	Festlager	2	Loslager

21 SAFD200 für Lager mit zylindrischer Bohrung und abgesetzter Welle. Taconite-Dichtung SuperTAC II TA und Deckel EC.

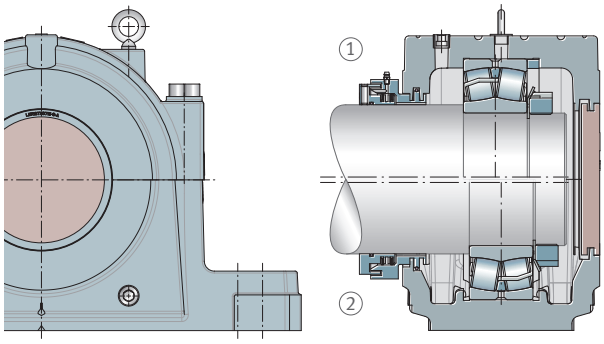

001AC78B

1	Festlager	2	Loslager

Konfigurationen für Stehlagergehäuse SAFD500-WS

22 SAFD500-WS für Lager mit kegeliger Bohrung und Spannhülse. 2 Labyrinthdichtungen LER.

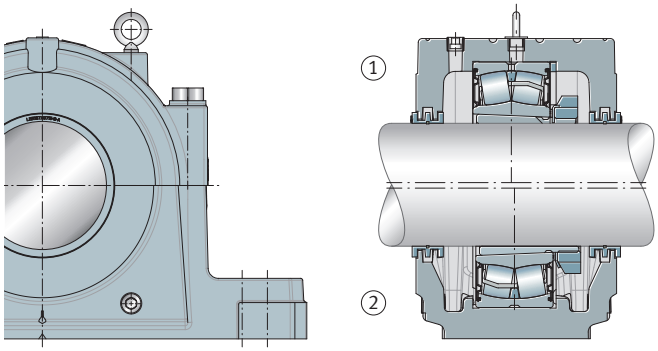

1	Festlager	2	Loslager

23 SAFD500-WS für Lager mit kegeliger Bohrung und Spannhülse. Dichtung LER und Deckel EC.

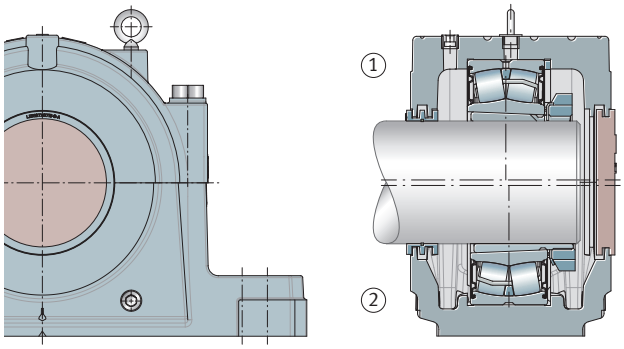

1	Festlager	2	Loslager

24 SAFD500-WS für Lager mit kegeliger Bohrung und Spannhülse. 2 Taconite-Dichtungen SuperTAC II TA.

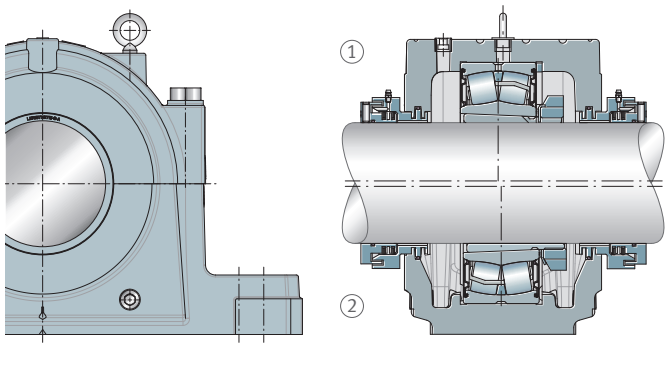

1	Festlager	2	Loslager

25 SAFD500-WS für Lager mit kegeliger Bohrung und Spannhülse. Taconite-Dichtung SuperTAC II TA und Deckel EC oder ECR.

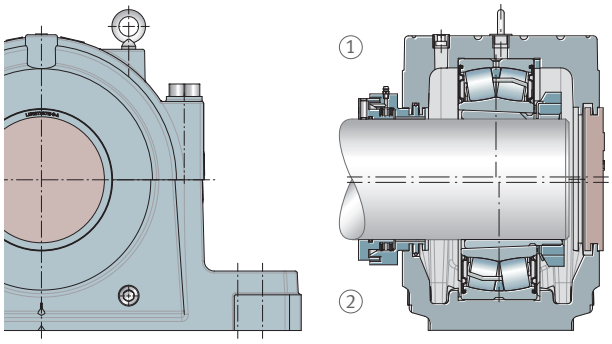

1	Festlager	2	Loslager

26 SAFD500-WS für Lager mit kegeliger Bohrung und Spannhülse. 2 Taconite-Dichtungen MaxTAC NTC.

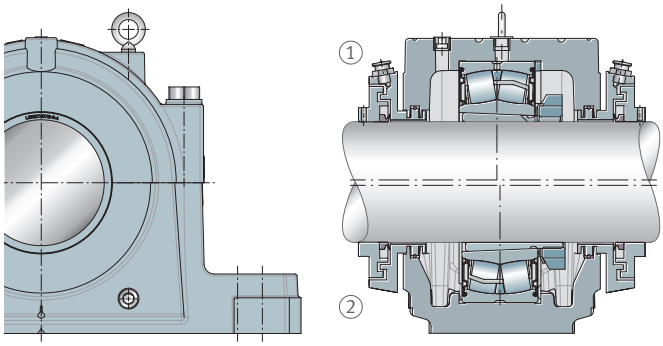

1	Festlager	2	Loslager

27 SAFD500-WS für Lager mit kegeliger Bohrung und Spannhülse. Taconite-Dichtung MaxTAC NTC und Deckel EC.

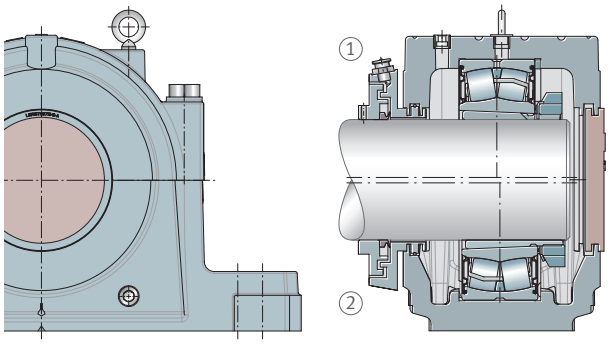

1	Festlager	2	Loslager

Konfigurationen für Stehlagergehäuse SAFD1500

28 SAFD1500 für Lager mit kegeliger Bohrung und Spannhülse. 2 Dichtungen LER.

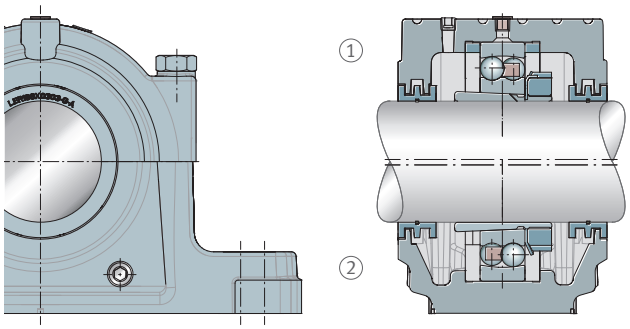

1	Festlager	2	Loslager

29 SAFD1500 für Lager mit kegeliger Bohrung und Spannhülse. Dichtung LER und Deckel EC.

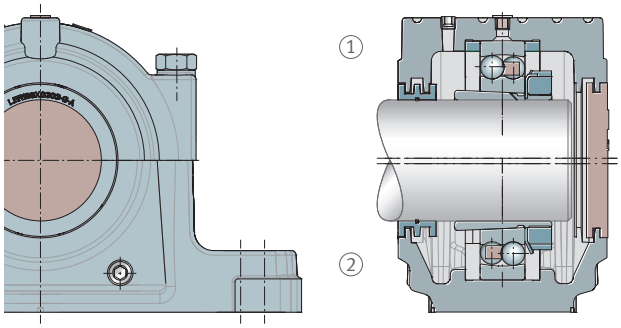

1	Festlager	2	Loslager

30 SAFD1500 für Lager mit kegeliger Bohrung und Spannhülse. 2 Taconite-Dichtungen SuperTAC II TA.

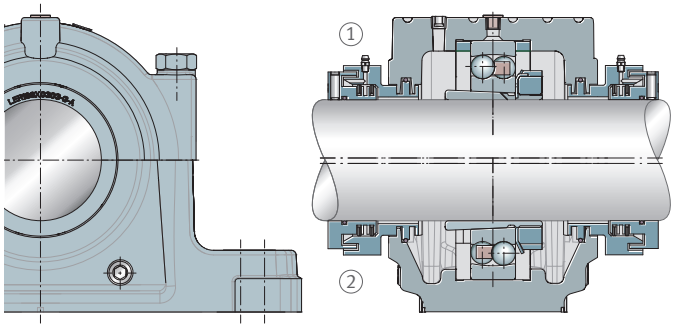

1	Festlager	2	Loslager

31 SAFD1500 für Lager mit kegeliger Bohrung und Spannhülse. Taconite-Dichtung SuperTAC II TA und Deckel EC.

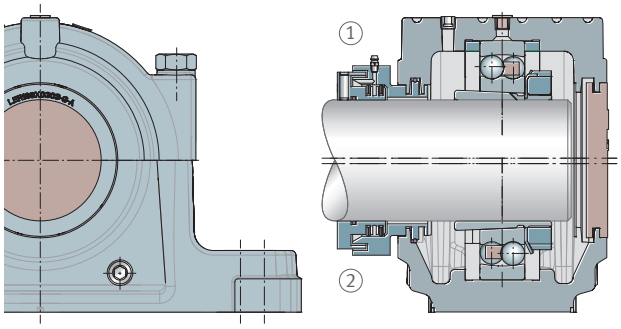

001AC80B

1	Festlager	2	Loslager

32 SAFD1500 für Lager mit kegeliger Bohrung und Spannhülse. 2 Taconite-Dichtungen MaxTAC NTC.

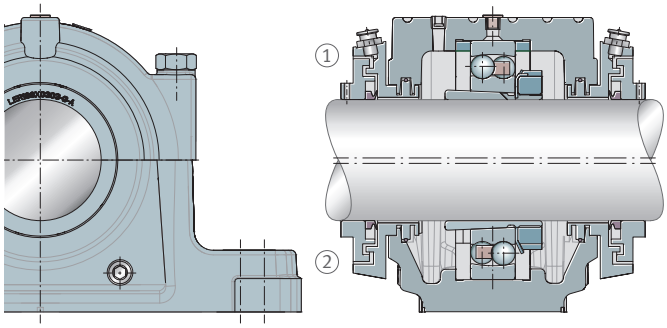

001AC81C

1	Festlager	2	Loslager

33 SAFD1500 für Lager mit kegeliger Bohrung und Spannhülse. Taconite-Dichtung MaxTAC NTC und Deckel EC.

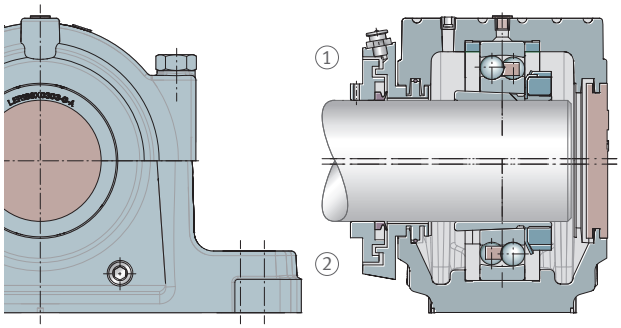

001AC82C

1	Festlager	2	Loslager

10 Schmierung

Geteilte Stehlagergehäuse SAF sind vor allem für Fettschmierung vorgesehen. Für Labyrinthdichtungen LER ist unter bestimmten Bedingungen eine Ölbadschmierung möglich. Vor der Verwendung einer Ölbadschmierung Schaeffler Group Industrial kontaktieren.

10.1 Schmierfette

Um eine lange Gebrauchsdauer und hohe Betriebssicherheit der Lagerung zu erreichen, empfiehlt Schaeffler Wälzlagerfette Arcanol. Diese Wälzlagerfette sind für die Lagerungstechnik ausgelegt und getestet.

10.2 Fettmengen

Bei der Erstbefettung gilt als Grundregel, das Lager zu 100 % und das freie Volumen des Gehäuses zu 60 % mit Fett zu füllen. Auf dieser Grundregel basieren die empfohlenen Fettmengen. Das freie Volumen ist der Raum im Gehäuse, der nach Einbau von Lager, Spannhülse, Welle und Dichtungen frei bleibt.

9 Empfohlene Fettmenge für Lager bei Füllungsgrad 100 %

Pendelrollenlager	**SAFD200**	**SAF500**	**SAFD0**
Bohrungskennzahl	**Baureihe 222**	**Baureihe 222..-K**	**Baureihe 230..-K**
	empfohlene Fettmenge		
	≈ g		
09	–	20	–
10	–	20	–
11	–	30	–
13	–	45	–
15	–	50	–
16	75	75	–
17	80	80	–
18	105	105	–
20	150	150	–
22	260	260	–
24	265	265	150
26	340	340	190
28	410	410	230
30	525	525	250
32	655	655	270
34	880	880	380
36	890	890	510
38	1070	1070	460
40	1220	1220	670
44	1695	1695	880
48	–	–	610
52	–	–	1240
56	–	–	1500

10 Empfohlene Fettmenge für Lager bei Füllungsgrad 60 %

Pendelrollenlager Bohrungskennzahl	SAFD200	SAF500 und SAFD500-WS	SAFD0
	Baureihe 222	Baureihe 222..-K	Baureihe 230..-K
	empfohlene Fettmenge		
	≈ g		
09	–	85	–
10	–	110	–
11	–	140	–
13	–	220	–
15	–	250	–
16	370	370	–
17	375	375	–
18	400	400	–
20	600	600	–
22	800	800	–
24	1130	1130	600
26	1475	1475	800
28	1500	1500	1130
30	1700	1700	1150
32	1930	1930	1150
34	2400	2400	1500
36	2700	2700	1930
38	3390	3390	1930
40	3900	3900	2400
44	5200	5200	3900
48	–	–	3900
52	–	–	5200
56	–	–	6325

10.3 Nachschmierung

Lager mit umlaufender Schmiernut

34 Positionen zur Nachschmierung

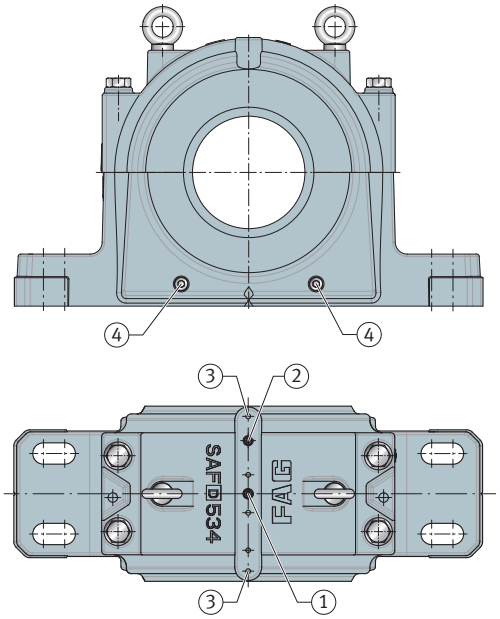

1	mittige Schmierbohrung, für Lager mit Schmiernut	2	seitliche Schmierbohrung, für Lager ohne Schmiernut
3	Positionen zur Nachschmierung von Labyrinthdichtungen	4	Fettaustrittsbohrungen, 2Stück pro Seite

Bei Nachschmierung von Lagern mit umlaufender Schmiernut wird das Schmierfett über die mittige Schmierbohrung in das Gehäuse eingebracht. Bei dieser Art der Nachschmierung wirkt das Fett direkt auf die Laufbahn des Lagers.

Im Gehäuseunterteil befinden sich auf jeder Gehäuseseite 2 Fettaustrittsbohrungen mit Verschlussschrauben.

Lager ohne umlaufende Schmiernut

Beim Nachschmieren von Lagern, die keine umlaufende Schmiernut haben, wird das Fett durch eine Schmierbohrung eingebracht, die seitlich im Gehäuseoberteil sitzt. Abhängig von der Gehäusegröße hat diese Schmierbohrung entweder ein Gewinde $^1/_8$" – 27 NPT oder ein Gewinde $^1/_4$" – 18 NPT. Eine Verschlussschraube verschließt die Schmierbohrung. Die Verschlussschraube entfernen und dauerhaft durch einen der mitgelieferten Schmiernippel ersetzen.

Zusätzliche Schmierbohrungen für Labyrinthdichtungen

An 2 weiteren Positionen lassen sich Schmierbohrungen zur Nachschmierung von Labyrinthdichtungen anbringen.

Beigelegte Schmiernippel mit Staubschutzkappe:

- Flachschmiernippel $^1/_8$" – 27 NPT oder $^1/_4$" – 18 NPT
- Kegelschmiernippel $^1/_8$" – 27 NPT oder $^1/_4$" – 18 NPT

Um Überfettung zu vermeiden, für die Dauer der Nachschmierung mindestens eine der Verschlussschrauben der Fettaustrittsbohrungen im Gehäuseunterteil entfernen. Für eine optimale Nachschmierung die Verschlussschraube auf der Seite, die dem Fetteinlass gegenüberliegt, entfernen. Das Entfernen dieser Schraube erleichtert den Durchtritt des frischen Schmierfetts durch das Lager.

Beim Öffnen der Fettaustrittsbohrungen kann Schmutz in das Gehäuseinnere eindringen.

11 Aufbau der Kurzzeichen

Aufbau der Kurzzeichen von geteilten Stehlagergehäusen SAF, Zubehör und SAF-Kits.

35 Aufbau der Kurzzeichen von Stehlagergehäusen SAF

F SAF D 5 18 X0303 U – WS

Anzahl der Langlöcher für Fußschrauben

–	2 oder 4 Langlöcher, abhängig von der Baureihe
F	4 Langlöcher

Baureihe

SAF	geteilte Stehlagergehäuse SAF

Gehäusewerkstoff

–	Grauguss
D	Sphäroguss
S	Stahlguss, auf Anfrage lieferbar

Gehäuseausführung

5	Gehäuse ist geeignet für: • Pendelrollenlager 222..-K und Spannhülsenmontage • geteilte Pendelrollenlager 222S mit zylindrischer Bohrung
2	Gehäuse ist geeignet für Pendelrollenlager 222
0	Gehäuse ist geeignet für: • Pendelrollenlager 230..-K und Spannhülsenmontage • geteilte Pendelrollenlager 230S

Bohrungskennzahl des Lagers

18	18 · 5 mm = 90 mm Bohrungsdurchmesser

Ausführung der Bohrung

–	Zylindrische Bohrung
K	Kegelige Bohrung, nur für Pendelrollenlager 230..-K gültig

Standard-Wellendurchmesser

X0303	zölliger Wellendurchmesser: 3 inch + 3 · 1/16 inch = 3 3/16 inch

Lieferausführung

U	Gehäuse wird in Universalausführung geliefert

Lagerausführung

–	offenes Lager und geteiltes Lager
WS	abgedichtetes Lager WS (Wide Size, überbreit)

001B1BFA

36 Aufbau der Kurzzeichen von Standarddichtungen

LER 122 X0415 – G – A

Baureihe

LER	Labyrinthdichtung
TA	SuperTAC II TA-Dichtung
NTC	MaxTAC NTC-Dichtung
LERS	Labyrinthdichtung, geteilt
TAS	SuperTAC II TA-Dichtung, geteilt

Dichtungsnummer

122	Bezeichnung nach Industriestandard

Wellendurchmesser

X415	nur MaxTAC NTC zölliger Wellendurchmesser: 4 inch + 15 · 1/16 inch = 4 15/16 inch
X0415	zölliger Wellendurchmesser: 4 inch + 15 · 1/16 inch = 4 15/16 inch
XM125	metrischer Wellendurchmesser: 125 mm

O-Ring am Innendurchmesser

G	O-Ring gehört zum Lieferumfang, nur bei Labyrinthdichtung

Werkstoff

–	Stahl, nur bei Taconite-Dichtung
A	Aluminium
S	Stahl
N	nichtmetallischer Werkstoff

001B1C0A

37 Aufbau der Kurzzeichen von Deckeln EC

EC 2 26 – R

Baureihe

EC	Deckel für Stehlagergehäuse SAF

Gehäuseausführung

5	Deckel für Gehäuseausführung SAF500
2	Deckel für Gehäuseausführung SAFD200

Maßreihe

26	Maßreihe 26, entsprechend Bohrungskennzahl des Lagers

Werkstoff

R	NBR
C	Stahl

001B1C1A

38 Aufbau der Kurzzeichen von Deckeln ECR

ECR 3 . 30 56 – C

Baureihe

ECR	Deckel für Stehlagergehäuse SAFD0

Deckelausführung

–	Ursprüngliche Deckelausführung
3	Zahl repräsentiert eine Variante der ursprünglichen Deckelausführung

Gehäuseausführung

30	Deckel für Gehäuseausführung 230..-K

Maßreihe

56	Maßreihe 56, entsprechend Bohrungskennzahl des Lagers

Werkstoff

C	Grauguss nach ASTM A48 Class 35

001B1C2A

39 Aufbau der Kurzzeichen von Festringen, geeignet für das passende Pendelrollenlager

SR – 20 – 17

Baureihe

SR	Festring für Pendelrollenlager

Bezeichnungsnummer

20–17	Bezeichnung nach Industriestandard

001B1C3A

40 Aufbau der Kurzzeichen von SAF500-kits

F SAF D 22 5 20 X 0307 U – M – C3

Anzahl der Langlöcher für Fußschrauben

–	bei SAF509 bis SAF520: 2 Langlöcher bei SAF522 bis SAF544: 4 Langlöcher
F	bei FSAF515 bis FSAF520: 4 Langlöcher

Baureihe

SAF	geteilte Stehlagergehäuse SAF

Gehäusewerkstoff

–	Grauguss
D	Sphäroguss

Gehäuseausführung

22	Pendelrollenlager 22..-K und Spannhülse SNW sind Teil des Lieferumfangs

Gehäuseausführung

5	Gehäuse ist geeignet für: • Pendelrollenlager 222..-K und Spannhülsenmontage • geteilte Pendelrollenlager 222S mit zylindrischer Bohrung

Bohrungskennzahl des Lagers

20	20 · 5 mm = 100 mm Bohrungsdurchmesser

Einheit für Wellendurchmesser

X	inch
XM	mm

Standard-Wellendurchmesser

0307	zölliger Wellendurchmesser: 3 inch + 7 · 1/16 inch = 3 7/16 inch

Lieferausführung

U	Gehäuse wird in Universalausführung geliefert

Käfigausführung

M	Messing
S	Stahl

Radiale Lagerluft

–	normal
C3	größer als CN

001B1C4A

12 Bestellbeispiele

Bei Bestellung eines geteilten Stehlagergehäuses SAF die Gehäuseausführung beachten ➤6|2. Abhängig von der gewünschten Gehäusekonfiguration ist benötigtes Zubehör enthalten oder muss separat bestellt werden.

Die Bestellbeispiele zeigen den Aufbau der Bestellung für ausgewählte Gehäusekonfigurationen und die passenden Lager sowie Zubehör ➤48|16.

12.1 Beispiel 1

Stehlagergehäuse SAF mit folgenden Eigenschaften:

- Standardbaureihe aus Grauguss
- 4 Langlöcher für Fußschrauben
- Gehäuse einseitig geschlossen
- Welle mit 4 inch Durchmesser
- Pendelrollenlager als Festlager oder Loslager
- Befestigung mit Spannhülse mit zölligem Gewinde
- Taconite-Dichtungen MaxTAC NTC

Bestellte Teile:

Anzahl	Bezeichnung	Bestellnummer
1	Stehlagergehäuse	SAF522X0315U
1	Pendelrollenlager	22222-E1A-XL-M
2	Taconite-Dichtung MaxTAC NTC	NTC110X400
1	Spannhülse [1)]	SNW22X0400

[1)] Informationen zu diesem Bauteil siehe medias, medias.schaeffler.com.

41 Konfiguration SAF522X0400U mit Taconite-Dichtung MaxTAC NTC

001B1031

12.2 Beispiel 2

SAF500-Kit mit folgenden Eigenschaften:

- geteiltes Stehlagergehäuse in Standardbaureihe aus Sphäroguss
- 4 Langlöcher für Fußschrauben
- Gehäuse beidseitig offen
- Welle mit 3 $^{15}/_{16}$ inch Durchmesser
- Pendelrollenlager 22222-E1-XL-K-C3 als Festlager oder Loslager
- Befestigung mit Spannhülse mit zölligem Gewinde

Bestellte Teile:

Anzahl	Bezeichnung	Bestellnummer
1	SAF500-Kit	SAFD22522X0315U-S-C3

Das Kit beinhaltet:

Anzahl	Bezeichnung	Bestellnummer
1	Stehlagergehäuse	SAFD522X0315U
1	Pendelrollenlager	22222-E1-XL-K-C3
1	Spannhülse [1)]	SNW22X0315

[1)] Informationen zu diesem Bauteil siehe medias, medias.schaeffler.com.

42 Konfiguration SAFD22522X0315U-S-C3

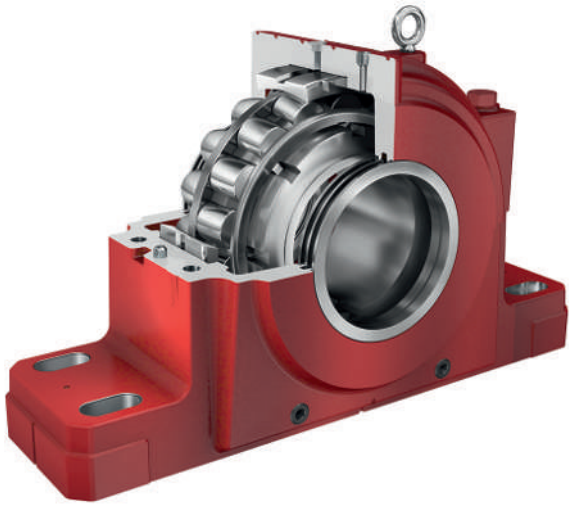

001AE1D8

12.3 Beispiel 3

Stehlagergehäuse SAF mit folgenden Eigenschaften:

- Standardbaureihe aus Sphäroguss
- 4 Langlöcher für Fußschrauben
- Gehäuse beidseitig offen und mit abgesetzter Welle
- Welle mit 4 $^{7}/_{8}$ inch und 4 $^{3}/_{16}$ inch Durchmesser
- Pendelrollenlager 22222-E1-XL als Festlager oder Loslager
- Befestigung mit Kontermutter mit zölligem Gewinde und Sicherungsscheibe
- Dichtungen SuperTAC II TA

Bestellte Teile:

Anzahl	Bezeichnung	Bestellnummer
1	Stehlagergehäuse	SAFD222U
1	Pendelrollenlager	22222-E1-XL
1	Taconite-Dichtung SuperTAC II TA	TA121X0414
1	Taconite-Dichtung SuperTAC II TA	TA113X0403
1	Nutmutter	AN24
1	Sicherungsscheibe	W-24

43 Konfiguration SAFD222U mit Dichtung SuperTAC II TA

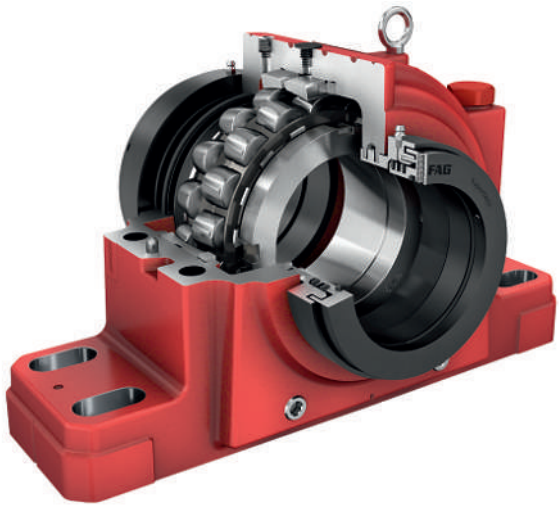

0019A215

12.4 Beispiel 4

Stehlagergehäuse SAF mit folgenden Eigenschaften:

- Standardbaureihe aus Sphäroguss
- 4 Langlöcher für Fußschrauben
- Gehäuse beidseitig offen
- Welle mit 3 $^{15}/_{16}$ inch Durchmesser
- Pendelkugellager 1222-K-M als Festlager oder Loslager
- Festringe geeignet für Pendelkugellager
- Befestigung mit Spannhülse mit zölligem Gewinde

Bestellte Teile:

Anzahl	Bezeichnung	Bestellnummer
1	Stehlagergehäuse	SAFD522X0315U
1	Pendelkugellager	1222-K-M
1	Spannhülse [1)]	SNW22X0315

[1)] Informationen zu diesem Bauteil siehe medias, medias.schaeffler.com.

44 Konfiguration SAFD522X0315U

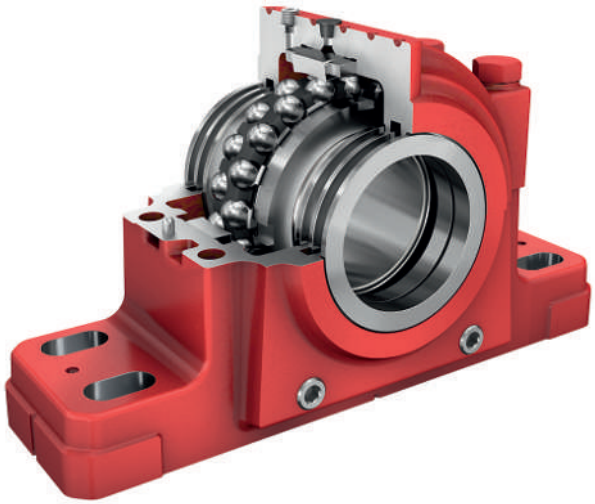

001B22AC

12.5 Beispiel 5

Stehlagergehäuse SAF mit folgenden Eigenschaften:

- breite Baureihe aus Sphäroguss
- 4 Langlöcher für Fußschrauben
- Gehäuse beidseitig offen
- Welle mit 3 $^{15}/_{16}$ inch Durchmesser
- abgedichtetes Pendelrollenlager WS22222-E1-XL-K-2RSR als Festlager oder Loslager
- Befestigung mit Spannhülse mit zölligem Gewinde
- Taconite-Dichtungen SuperTAC II TA

Anzahl	Bezeichnung	Bestellnummer
1	Stehlagergehäuse	SAFD522X0315U-WS
1	abgedichtetes Pendelrollenlager	WS22222-E1-XL-K-2RSR
2	Taconite-Dichtung SuperTAC II TA	TA109X0315
1	Spannhülse [1)]	H322X315-T-WS

[1)] Informationen zu diesem Bauteil siehe medias, medias.schaeffler.com.

45 Konfiguration SAFD522X0315U-WS mit Taconite-Dichtung SuperTAC II TA

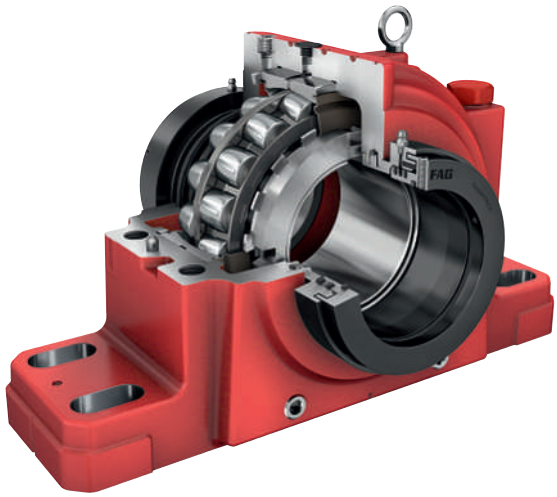

0019A247

13 Belastbarkeit

Für die Bruchlast der Stehlagergehäuse und die maximale Belastbarkeit der Verbindungsschrauben von Gehäuseoberteil und Gehäuseunterteil werden Richtwerte angegeben. Die Richtwerte gelten für eine rein statische Belastung.

Die Richtwerte gelten nur dann, wenn die Ebenheit der Aufspannfläche nach DIN EN ISO 1101 dem Toleranzgrad IT7 nach DIN EN ISO 286-1 entspricht (Messung über die Diagonale). Voraussetzung zur Aufnahme der Belastungen ist, dass die Gehäusegrundfläche vollständig und starr unterstützt ist.

Bei der Festlegung der zulässigen statischen Belastung müssen Sicherheitsfaktoren berücksichtigt werden. Im allgemeinen Maschinenbau ist der Sicherheitsfaktor 5 gegenüber der Gehäusebruchlast üblich.

Für die angegebenen Werte zur Belastbarkeit der Verbindungsschrauben ist kein Sicherheitsfaktor erforderlich.

Zusätzliche Einflussfaktoren auf die Belastbarkeit:

- Bei axialer Belastung des Gehäuses muss die zulässige Axialbelastung des eingebauten Lagers berücksichtigt werden.
- Bei Befestigung mit einer Spannhülse auf der Welle muss zusätzlich die axiale Haltekraft von Lager und Spannhülse berücksichtigt werden.

Bei einer Lastrichtung zwischen 60° und 120° oder bei axialer Belastung, muss das Gehäuse durch Anschläge in Lastrichtung gesichert werden.

Die angegebenen Anziehmomente gelten für Verbindungsschrauben nach SAE J 429 und ASTM A449 Grade 5.

46 Lastrichtungen F

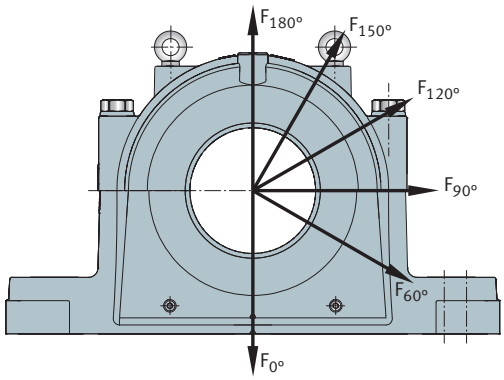

11 Richtwerte für Gehäusebruchlast für Gehäuse aus Grauguss für Pendelrollenlager 222..-K

Gehäuse	Gehäusebruchlast in Lastrichtung F						
	0°	60°	90°	120°	150°	180°	axial
	kN	kN	kN	kN	kN	kN	kN
SAF515	824	277	211	152	140	168	101
FSAF515	824	576	436	216	171	171	101
FSAF516	855	521	402	179	159	189	132
SAF517	956	312	229	168	154	185	132
FSAF517	956	612	395	236	189	189	132
SAF518	1047	342	251	184	169	202	146
FSAF518	1047	694	527	258	207	262	146
SAF520	1561	509	374	274	252	301	176
FSAF520	1561	1034	785	387	307	309	176
SAF522	1636	1086	823	405	322	325	203

Gehäuse	Gehäusebruchlast in Lastrichtung F						
	0°	60°	90°	120°	150°	180°	axial
	kN	kN	kN	kN	kN	kN	kN
SAF524	2090	1386	1052	518	414	414	203
SAF526	2882	1911	1450	714	569	572	247
SAF528	2432	1612	1223	603	480	563	292
SAF532	2818	1868	1419	698	556	558	343
SAF534	2762	1833	1390	685	545	547	426
SAF536	3013	1999	1517	747	596	596	490
SAF538	2931	1944	1475	727	578	580	533
SAF544	4863	3225	2449	1208	961	963	709

▦12 Richtwerte für Gehäusebruchlast für Gehäuse aus Sphäroguss für Pendelrollenlager 222 und 222..-K

Gehäuse		Gehäusebruchlast in Lastrichtung F						
		0°	60°	90°	120°	150°	180°	axial
		kN	kN	kN	kN	kN	kN	kN
SAFD509	–	614	373	238	104	83	136	87
SAFD510	–	728	350	217	132	144	172	87
SAFD511	–	681	380	252	153	167	200	118
SAFD513	–	1256	396	278	169	185	221	154
SAFD515	–	1256	423	322	232	214	256	154
FSAFD515	–	1256	878	665	329	261	261	154
SAFD516	SAFD216	1337	427	325	235	216	258	206
FSAFD516	FSAFD216	1337	815	629	280	249	296	206
SAFD517	SAFD217	1495	488	358	262	241	289	206
FSAFD517	FSAFD217	1495	957	618	369	296	296	206
SAFD518	SAFD218	1654	540	396	290	267	319	230
FSAFD518	FSAFD218	1654	1096	832	407	327	414	230
SAFD520	SAFD220	2511	819	601	441	405	485	283
FSAFD520	FSAFD220	2511	1663	1263	623	494	497	283
SAFD522	SAFD222	2669	1772	1342	660	526	530	332
SAFD524	SAFD224	3410	2260	1716	845	675	675	332
SAFD526	SAFD226	4791	3176	2411	1187	947	950	411
SAFD528	SAFD228	4109	2724	2067	1018	812	951	493
SAFD530	SAFD230	4352	2887	2189	1077	861	861	550
SAFD532	SAFD232	4836	3207	2435	1199	954	958	589
SAFD534	SAFD234	5101	3385	2567	1265	1006	1011	786
SAFD536	SAFD236	5354	3553	2695	1328	1059	1059	871
SAFD538	SAFD238	5251	3482	2641	1303	1036	1040	955
SAFD540	SAFD240	5991	3973	3016	1488	1186	1484	1060
SAFD544	SAFD244	8955	5939	4510	2224	1769	1774	1306

▦13 Anziehdrehmomente und maximale Belastbarkeit der Verbindungsschrauben

Gehäuse			Verbindungs-schrauben	Anzieh-dreh-moment M_A		maximale Belastbarkeit in Lastrichtung F [1)]			
							120°	150°	180°
SAF500 und FSAF500	SAFD200 und FSAFD200	SAFD0 und FSAFD0		ft-lbs	Nm	kN	kN	kN	kN
SAF509	–	–	$^{7}/_{16}$" – 14 UNC	35	45	345	181	147	173
SAF510	–	–	$^{1}/_{2}$" – 13 UNC	55	70	464	244	197	232
SAF511	–	–	$^{1}/_{2}$" – 13 UNC	55	70	464	244	197	232
SAF513	SAFD213	–	$^{1}/_{2}$" – 13 UNC	55	70	464	244	197	232
SAF513	FSAFD213	–	$^{1}/_{2}$" – 13 UNC	55	70	464	244	197	232

Gehäuse			Verbindungs-schrauben	Anzieh-drehmoment M_A		maximale Belastbarkeit in Lastrichtung F [1]			
							120°	150°	180°
SAF500 und FSAF500	SAFD200 und FSAFD200	SAFD0 und FSAFD0		ft-lbs	Nm	kN	kN	kN	kN
SAF515	SAFD215	–	$^1/_2$" – 13 UNC	55	70	464	244	197	232
FSAF515	FSAFD215	–	$^1/_2$" – 13 UNC	55	70	464	244	197	232
SAF516	SAFD516	–	$^5/_8$" – 11 UNC	105	140	464	244	197	232
FSAF516	FSAFD216	–	$^5/_8$" – 11 UNC	105	140	464	244	197	232
SAF517	SAFD517	–	$^5/_8$" – 11 UNC	105	140	464	244	197	232
FSAF517	FSAFD217	–	$^5/_8$" – 11 UNC	105	140	464	244	197	232
SAF518	SAFD518	–	$^5/_8$" – 11 UNC	105	140	725	260	230	240
FSAF518	FSAFD218	–	$^5/_8$" – 11 UNC	105	140	725	260	230	240
SAF520	SAFD220	SAFD024	$^5/_8$" – 11 UNC	105	140	725	260	230	240
FSAF520	FSAFD220	FSAFD024	$^5/_8$" – 11 UNC	105	140	725	260	230	240
SAF522	SAFD222	SAFD026	$^3/_4$" – 10 UNC	185	255	1094	574	465	547
SAF524	SAFD224	SAFD028	$^3/_4$" – 10 UNC	185	255	1094	574	465	547
SAF526	SAFD226	–	$^3/_4$" – 10 UNC	185	255	1094	574	465	547
–	–	SAFD030	$^3/_4$" – 10 UNC	185	255	1094	574	465	547
–	–	SAFD032	$^3/_4$" – 10 UNC	185	255	1094	574	465	547
SAF528	SAFD228	SAFD232	$^3/_4$" – 10 UNC	185	255	1094	574	465	547
SAF530	SAFD230	–	$^3/_4$" – 10 UNC	185	255	1094	574	465	547
SAF532	SAFD232	SAFD036	$^3/_4$" – 10 UNC	185	255	1094	574	465	547
–	–	SAFD038	$^3/_4$" – 10 UNC	185	255	1094	574	465	547
SAF534	SAFD234	SAFD040	$^3/_4$" – 10 UNC	185	255	1094	574	465	547
SAF536	SAFD236	–	1" – 8 UNC	450	610	1983	1041	843	992
SAF538	SAFD238	SAFD044	1" – 8 UNC	450	610	1983	1041	843	992
SAF540	SAFD240	SAFD048	1" – 8 UNC	450	610	1983	1041	843	992
SAF544	SAFD244	SAFD052	1 $^1/_4$" – 7 UNC	785	1065	2793	1466	1187	1396
–	–	SAFD056	1 $^1/_4$" – 7 UNC	785	1065	2793	1466	1187	1396

[1] maximale Belastbarkeit in Lastrichtung F, sodass noch Kontakt an der Teilungsfläche von Gehäuseoberteil und Gehäuseunterteil besteht

14 Ringschrauben

Abhängig von den Gehäuseabmessungen befinden sich Gewinde für 2 Ringschrauben nach ANSI B18.15 in jedem Gehäuseoberteil. Die Ringschrauben sind als Anschlagpunkte für den Einbau und den Ausbau des Gehäuses vorgesehen. Die Tragfähigkeit der Ringschrauben ermöglicht das Heben des Gehäuses einschließlich eines eingebauten Lagers.

Die Ringschrauben maximal mit dem Gewicht des Gehäuses und des eingebauten Lagers belasten.

15 Fußschrauben

Fußschrauben fixieren das Gehäuse auf der Aufspannfläche. Die Fußschrauben gehören nicht zum Lieferumfang der Gehäuse.

Die passende Schraubengröße wird für jedes Gehäuse angegeben ➤48 | 16.

Die angegebenen Anziehdrehmomente gelten für Fußschrauben mit Regelgewinde nach ASTM A449 Grade 5 bei einem Reibungskoeffizienten von 0,15. Dieser Reibungskoeffizient kann bei Stahlschrauben angenommen werden, die gemäß ASTM A449 geölten sind.

14 Anziehdrehmomente für Fußschrauben nach ASTM A449 Grade 5

Fußschrauben	**empfohlenes Anziehdrehmoment M_A**	
	ft-lbs	**Nm**
$^1/_2$" – 13 UNC	55	70
$^5/_8$" – 11 UNC	105	140
$^3/_4$" – 10 UNC	185	255
$^7/_8$" – 9 UNC	300	405
1" – 8 UNC	450	610
1 $^1/_4$" – 7 UNC	785	1065
1 $^1/_2$" – 6 UNC	1365	1850
1 $^5/_8$" – 5 $^1/_2$ UNC	1290	1745
1 $^7/_8$" – 5 UNC	2000	2710
2" – 4 $^1/_2$ UNC	2405	3260
2 $^1/_4$" – 4 $^1/_2$ UNC	3515	4770
2 $^1/_2$" – 4 UNC	4810	6525
3" – 4 UNC	8615	11680

16 Produkttabellen

16.1 Erläuterungen zu den Produkttabellen

(1)	–	Festlager
(2)	–	Loslager
a	inch	Länge des Fußes
b	inch	Breite des Fußes
c	inch	Höhe des Fußes
D	mm	Außendurchmesser des Lagers
d_1	inch oder mm	Wellendurchmesser
d_2	inch oder mm	größerer Durchmesser der abgesetzten Welle
d_3	inch oder mm	kleinerer Durchmesser der abgesetzten Welle
e	inch	Versatz zur Lagermitte
g	inch	Breite des Gehäusekörpers
G	–	Gewinde der Ringschraube
g_T	inch	Breite gesamt, mit 2 Taconite-Dichtungen
g_{TD}	inch	Breite gesamt, mit Taconite-Dichtung und Deckel
h	inch	Abstand der Wellenachse
h_1	inch	Höhe gesamt
k	mm	Breite des Lagersitzes
m	inch	Abstand der Befestigungsbohrungen
m	kg oder lbs	Masse
n	inch	kurzer Abstand der Befestigungsbohrungen
s	inch	Schraubengröße
u	inch	Breite des Langlochs
v	inch	Länge des Langlochs

16.2 SAF0, Abmessungen

für Pendelrollenlager mit kegeliger Bohrung und Spannhülse

zöllige Welle

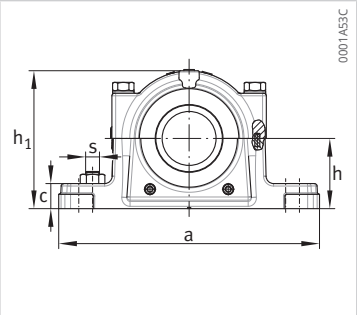

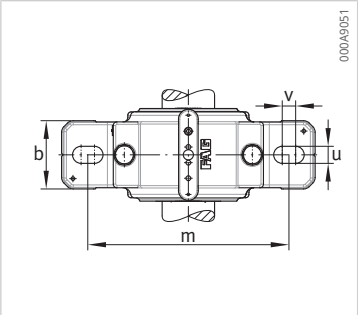

Gehäuse Sphäroguss	d_1	h	h_1	g	b	c
	inch	inch	inch	inch	inch	inch
SAFD024KX0403U	**4,1875**	4,5	8,4375	5,8125	4,375	1,75
FSAFD024KX0403U	**4,1875**	4,5	8,4375	5,8125	4,375	1,75
SAFD026KX0407U	**4,4375**	4,9375	9,625	6,4375	4,75	2
SAFD028KX0415U	**4,9375**	5,25	10,2	7,38	4,75	2,13
SAFD030KX0503U	**5,1875**	6	11,313	8,125	5,25	2,38
SAFD032KX0507U	**5,375**	6	11,313	8,125	5,25	2,38
SAFD034KX0515U	**5,9375**	6	11,75	7,375	5,875	2,375
SAFD036KX0607U	**6,4375**	6,6875	13,3125	8,5	6,25	2,625
SAFD038KX0615U	**6,9375**	6,6875	13,3125	8,5	6,25	2,625
SAFD040KX0703U	**7,1875**	7,0625	14,1875	9,25	6,75	2,75
SAFD044KX0715U	**7,9375**	7,875	15,5625	10,5	7,5	3,125
SAFD048KX0807U	**8,4375**	8,25	16,5	11	8	3,375
SAFD048KX0808U	**8,5**	8,25	16,5	11	8	3,375
SAFD048KX0815U	**8,9375**	8,25	16,5	11	8	3,375
SAFD048KX0900U	**9**	8,25	16,5	11	8	3,375
SAFD052KX0907U	**9,4375**	9,5	18,625	11,75	8,75	3,75
SAFD052KX0908U	**9,5**	9,5	18,625	11,75	8,75	3,75
SAFD056KX0915U	**9,9375**	9,875	19,5	13,4	9	4
SAFD056KX1000U	**10**	9,875	19,5	13,4	9	4
SAFD056KX1007U	**10,4375**	9,875	19,5	13,4	9	4
SAFD056KX1008U	**10,5**	9,875	19,5	13,4	9	4

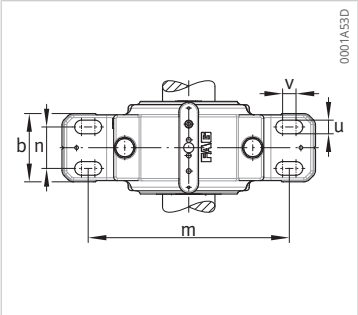

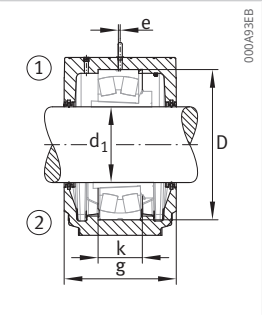

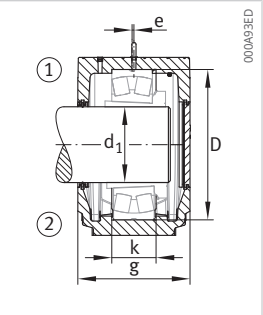

a	m	v	u	n	s	D	k	e	m
inch	inch	inch	inch	inch	inch	mm	mm	inch	kg
15,25	12,375	0,75	1	–	0,875	180	55,8	0,2	20,8
15,25	12,375	0,75	0,875	2,375	0,75	180	55,8	0,2	20,8
16,5	13,5625	0,9375	0,875	2,75	0,75	200	61,8	0,2	31,4
16,5	13,875	0,625	0,875	2,75	0,75	210	62,8	0,2	37
18,38	15,313	0,6875	1	3,25	0,875	225	65,8	0,2	51,6
18,38	15,313	0,6875	1	3,25	0,875	240	89,8	0,2	47,7
20,125	16,5	0,875	1,125	3,375	1	260	86,6	0,2	52
22	18,3125	0,9375	1,125	3,75	1	280	102,8	0,2	76
22	18,3125	0,9375	1,125	3,75	1	290	84,8	0,2	78,2
24,75	20,5	1,125	1,125	4,25	1	310	95,8	0,2	88,1
28	23	1,375	1,375	4,5	1,25	340	101,8	0,2	131
29,5	23,75	1,25	1,375	5	1,25	360	107,8	0,2	157,1
29,5	23,75	1,25	1,375	5	1,25	360	107,8	0,2	156,9
29,5	23,75	1,25	1,375	5	1,25	360	107,8	0,2	156,7
29,5	23,75	1,25	1,375	5	1,25	360	107,8	0,2	156,2
32,75	26,3125	1,5625	1,625	5,25	1,5	400	117,8	0,2	204
32,75	26,3125	1,5625	1,625	5,25	1,5	400	117,8	0,2	203,7
34,25	27,875	1,625	1,654	5,5	1,5	420	147,8	0,2	248,4
34,25	27,875	1,625	1,654	5,5	1,5	420	147,8	0,2	247,9
34,25	27,875	1,625	1,654	5,5	1,5	420	147,8	0,2	246,2
34,25	27,875	1,625	1,654	5,5	1,5	420	147,8	0,2	299,1

16.3 SAF0, Zubehör

für Pendelrollenlager mit kegeliger Bohrung und Spannhülse

zöllige Welle

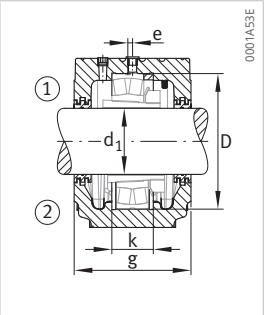

Labyrinthdichtung LER

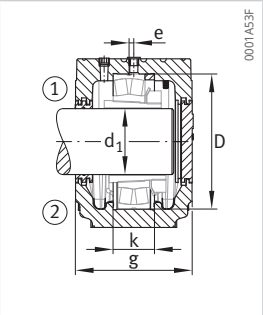

Labyrinthdichtung LER, Deckel EC

Gehäuse Sphäroguss	d_1	Pendelrollen-lager [1]	Spannhülse, Gewinde [1]		Festring	
			metrisch	zöllig		Anzahl
	inch					
SAFD024KX0403U	**4,1875**	**23024-E1-K**	H3024×403	SNW3024×0403	SR-20-17	1
FSAFD024KX0403U	**4,1875**	**23024-E1-K**	H3024×403	SNW3024×0403	SR-20-17	1
SAFD026KX0407U	**4,4375**	**23026-E1-K**	H3026×407	SNW3026×0407	SR-22-19	1
SAFD028KX0415U	**4,9375**	**23028-E1-K**	H3028×415	SNW3028×0415	SR-0-20	2
SAFD030KX0503U	**5,1875**	**23030-E1-K**	H3030×503	SNW3030×0503	SR-0-21	1
SAFD032KX0507U	**5,375**	**23032-E1-K**	H3032×507	SNW3032×0507	SR-0-22	2
SAFD034KX0515U	**5,9375**	**23034-E1-K**	H3034×515	SNW3034×0515	SR-0-24	2
SAFD036KX0607U	**6,4375**	**23036-E1-K**	H3036×607	SNW3036×0607	SR-0-26-4	2
SAFD038KX0615U	**6,9375**	**23038-E1-K**	H3038×615	SNW3038×0615	SR-32-0-1	2
SAFD040KX0703U	**7,1875**	**23040-E1-K**	H3040×703	SNW3040×0703	SR-34-0-4	2
SAFD044KX0715U	**7,9375**	**23044-E1-K**	H3044XX715	SNW3044×0715	SR-38-32-2	2
SAFD048KX0807U	**8,4375**	**23048-E1-K**	H3048×807	SNP3048×0807	A8897	2
SAFD048KX0808U	**8,5**	**23048-E1-K**	H3048×808	SNP3048×0808	A8897	2
SAFD048KX0815U	**8,9375**	**23048-E1-K**	H3048×815	SNP3048×0815	A8897	2
SAFD048KX0900U	**9**	**23048-E1-K**	H3048×900	SNP3048×0900	A8897	2
SAFD052KX0907U	**9,4375**	**23052-E1-K**	H3052XX907	SNP3052×0907	A8898	2
SAFD052KX0908U	**9,5**	**23052-E1-K**	H3052XX908	SNP3052×0908	A8898	2
SAFD056KX0915U	**9,9375**	**23056-E1-K**	H3056×915	SNP3056×0915	A8819	2
SAFD056KX1000U	**10**	**23056-E1-K**	H3056×1000	SNP3056×1000	A8819	2
SAFD056KX1007U	**10,4375**	**23056-E1-K**	H3056×1007	SNP3056×1007	A8819	2
SAFD056KX1008U	**10,5**	**23056-E1-K**	H3056×1008	SNP3056×1008	A8819	2

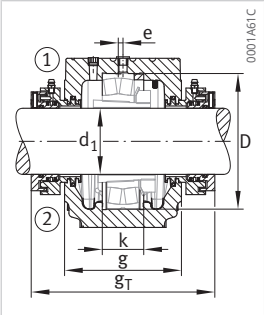

Taconite-Dichtung SuperTAC II TA

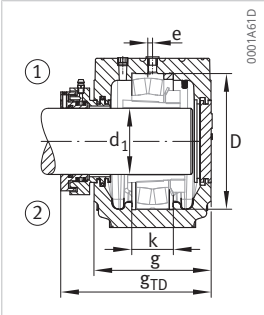

Taconite-Dichtung SuperTAC II TA, Deckel EC

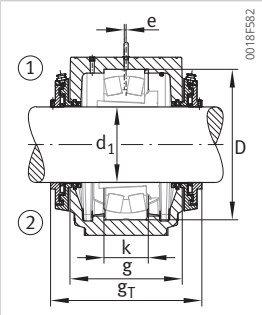

Taconite-Dichtung MaxTAC NTC

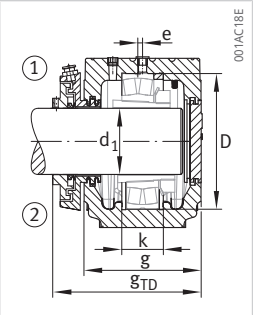

Taconite-Dichtung MaxTAC NTC, Deckel EC

LER	EC	SuperTAC II TA [1]			MaxTAC NTC [1]		
2 Stück			g_T	g_{TD}		g_T	g_{TD}
			inch	inch		inch	inch
LER113×0403-G-A	EC524-R	TA113×0403	10,2	8,65	NTC113×403	10,1	8,6
LER113×0403-G-A	EC524-R	TA113×0403	10,2	8,65	NTC113×403	10,1	8,6
LER117×0407-G-A	EC526-R	TA117×0407	11,25	9,5	NTC117×407	10,75	9,25
LER122×0415-G-A	EC528-R	TA122×0415	10,85	9,1	NTC122×415	10,35	8,85
LER125×0503-G-A	EC530-R	TA125×0503	11,85	10	NTC125×503	11,25	9,7
LER130×0507-G-A	EC532-R	TA130×0507	12,15	10,35	NTC130×507	11,8	10,15
LER140×0515-G-A	EC534-R	TA140×0515	13,15	11,2	NTC140×515	12,9	11,1
LER148×0607-G-A	EC536-R	TA148×0607	13,55	11,6	NTC148×607	12,7	11,15
LER155×0615-G-A	EC538-R	TA155×0615	14,55	12,5	NTC155×615	13,8	12,15
LER159×0703-G-A	EC540-R	TA159×0703	15,3	13,15	NTC159×703	15,55	13,3
LER167×0715-G-A	EC544-R	TA167×0715	16,1	13,9	NTC167×715	16,25	14
LER550×0807-G-S	ECR1.3048-C	TA550×0807	15,6	13,3	NTC550×807	15,55	13,3
LER551×0808-G-S	ECR1.3048-C	TA551×0808	15,6	13,3	NTC551×808	15,55	13,3
LER552×0815-G-S	ECR1.3048-C	TA552×0815	15,6	13,3	NTC552×815	15,55	13,3
LER513×0900-G-S	ECR1.3048-C	TA513×0900	15,6	13,3	NTC513×900	15,55	13,3
LER553×0907-G-S	ECR3052-C	TA553×0907	16,1	13,95	NTC553×907	15,65	13,7
LER178×0908-G-S	ECR3052-C	TA178×0908	16,1	13,95	NTC178×908	15,65	13,7
LER607×0915-G-S	ECR2.3056-C	TA607×0915	16,8	14,6	NTC607×915	16,5	14,4
LER568×1000-G-S	ECR2.3056-C	TA568×1000	16,8	14,6	NTC568×1000	16,5	14,4
LER606×1007-G-S	ECR3.3056-C	TA606×1007	16,8	14,6	NTC606×1007	16,5	14,4
LER519×1008-G-S	ECR3.3056-C	TA519×1008	16,8	14,6	NTC519×1008	16,5	14,4

[1] separat zu bestellendes Zubehör

16.4 SAFD200, Abmessungen

für Pendelrollenlager mit zylindrischer Bohrung und abgesetzter Welle

zöllige Welle

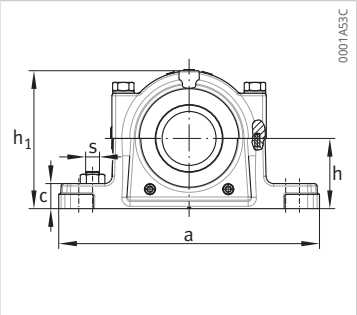

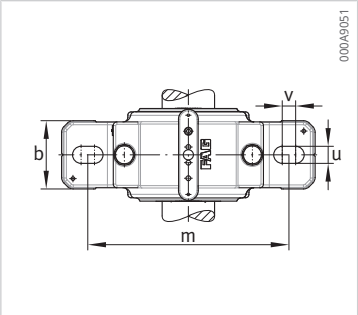

Gehäuse Sphäroguss	d_2	d_3	h	h_1	g	b	c
	inch	inch	inch	inch	inch	inch	inch
SAFD216U	**3,625**	3	3,5	6,875	4,75	3,5	1,25
FSAFD216U	**3,625**	3	3,5	6,875	4,75	3,5	1,25
SAFD217U	**3,9375**	3,1875	3,75	7,3125	4,8125	3,5	1,25
FSAFD217U	**3,9375**	3,1875	3,75	7,3125	4,8125	3,5	1,25
SAFD218U	**4,125**	3,375	4	7,75	5,5	3,875	1,625
FSAFD218U	**4,125**	3,375	4	7,75	5,5	3,875	1,625
SAFD220U	**4,5**	3,8125	4,5	8,4375	5,8125	4,375	1,75
FSAFD220U	**4,5**	3,8125	4,5	8,4375	5,8125	4,375	1,75
SAFD222U	**4,875**	4,1875	4,9375	9,625	6,4375	4,75	2
SAFD224U	**5,3125**	4,5625	5,25	10,25	7,125	4,75	2,125
SAFD226U	**5,875**	4,9375	6	11,5	7,75	5,125	3,375
SAFD228U	**6,25**	5,3125	6	11,75	7,375	5,875	2,375
SAFD230U	**6,625**	5,3125	6,3125	12,5	8,125	6,25	2,5
SAFD232U	**7**	6,0625	6,6875	13,3125	8,5	6,25	2,625
SAFD236U	**7**	6,0625	7,5	14,875	9,625	7,125	3
SAFD234U	**7,4375**	6,875	7,0625	14,1875	9,25	6,75	2,75
SAFD238U	**8,375**	7,25	7,875	15,5625	10,5	7,5	3,125
SAFD240U	**8,75**	7,625	8,25	16,5	11	8	3,375
SAFD244U	**9,5625**	8,3125	9,5	18,625	11,75	8,75	3,75

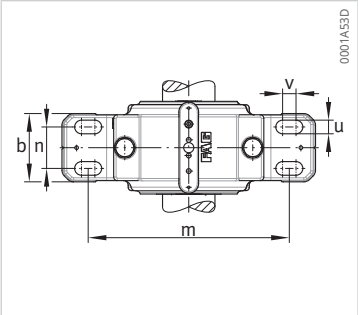

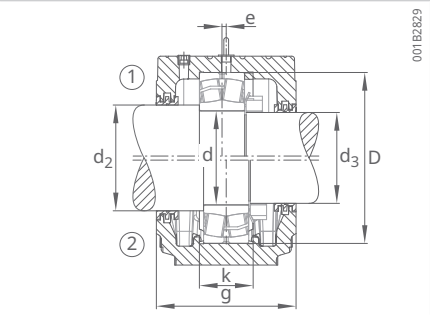

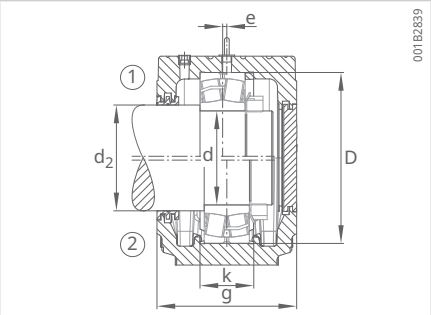

a	m	v	u	n	s	D	k	e	m
inch	inch	inch	inch	inch	inch	mm	mm	inch	kg
13	10,3125	0,6875	0,875	–	0,625	140	42,8	0,2	13,2
13	10,3125	0,6875	0,75	2,125	0,625	140	42,8	0,2	13,4
13	10,4375	0,625	0,875	–	0,625	150	45,8	0,2	13,3
13	10,4375	0,625	0,75	2,125	0,625	150	45,8	0,2	13,6
13,75	11	0,625	0,875	–	0,625	160	49,8	0,2	16,3
13,75	11	0,625	0,75	2,125	0,625	160	49,8	0,2	16,5
15,25	12,375	0,75	1	–	0,75	180	55,8	0,2	20,6
15,25	12,375	0,75	0,875	2,375	0,75	180	55,8	0,2	20,8
16,5	13,5625	0,9375	0,875	2,75	0,75	200	62,8	0,2	37,6
16,5	13,875	0,625	0,875	2,75	0,75	215	67,8	0,2	35,5
18,375	15,3125	0,6875	1	3,25	0,875	230	73,8	0,2	47,5
20,125	16,5	0,875	1,125	3,375	1	250	77,8	0,2	51
21,25	17,625	0,625	1,125	3,75	1	270	82,8	0,2	61,6
22	18,3125	0,9375	1,125	3,75	1	290	89,8	0,2	73,1
26,75	22,25	1,375	1,125	4,625	1	320	95,8	0,2	105,1
24,75	20,5	1,125	1,125	4,25	1	310	95,8	0,2	88,2
28	23	1,375	1,375	4,5	1,25	340	101,8	0,2	121,8
29,5	23,75	1,25	1,375	5	1,25	360	107,8	0,2	152,1
32,75	26,3125	1,5675	1,625	5,25	1,5	400	117,8	0,2	200,7

16.5 SAFD200, Zubehör

für Pendelrollenlager mit zylindrischer Bohrung und abgesetzter Welle

zöllige Welle

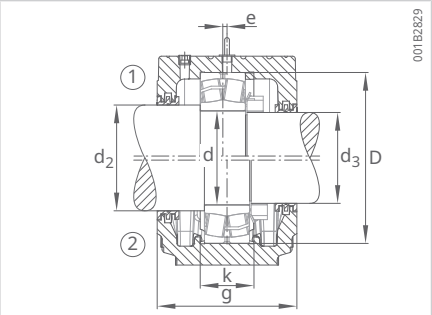

Labyrinthdichtung LER

Gehäuse Sphäroguss	d_2	d_3	Pendelrollenlager 1)	Kontermutter 1)	Sicherungsscheibe 1)	Festring	
				zöllig	zöllig		Anzahl
	inch	inch					
SAFD216U	**3,625**	3	**22216-E1**	W-16	AN16	SR-16-13	1
FSAFD216U	**3,625**	3	**22216-E1**	W-16	AN16	SR-16-13	1
SAFD217U	**3,9375**	3,1875	**22217-E1**	W-17	AN17	SR-17-14	1
FSAFD217U	**3,9375**	3,1875	**22217-E1**	W-17	AN17	SR-17-14	1
SAFD218U	**4,125**	3,375	**22218-E1**	W-18	AN18	SR-18-15	1
FSAFD218U	**4,125**	3,375	**22218-E1**	W-18	AN18	SR-18-15	1
SAFD220U	**4,5**	3,8125	**22220-E1**	W-20	AN20	SR-20-17	1
FSAFD220U	**4,5**	3,8125	**22220-E1**	W-20	AN20	SR-20-17	1
SAFD222U	**4,875**	4,1875	**22222-E1**	W-24	AN24	SR-22-19	1
SAFD224U	**5,3125**	4,5625	**22224-E1**	W-24	AN24	SR-24-20	1
SAFD226U	**5,875**	4,9375	**22226-E1**	W-26	AN26	SR-26-0	1
SAFD228U	**6,25**	5,3125	**22228-E1**	W-28	AN28	SR-28-0	1
SAFD230U	**6,625**	5,3125	**22230-E1**	W-30	AN30	SR-30-0	1
SAFD232U	**7**	6,0625	**22232-E1**	W-32	AN32	SR-32-0	1
SAFD236U	**7**	6,0625	**22236-E1**	W-36	AN36	SR-36-30	1
SAFD234U	**7,4375**	6,875	**22234-E1**	W-34	AN34	SR-34-0	1
SAFD238U	**8,375**	7,25	**22238-E1**	W-38	AN38	SR-38-32	1
SAFD240U	**8,75**	7,625	**22240-E1**	W-40	AN40	SR-40-34	1
SAFD244U	**9,5625**	8,3125	**22244-E1**	W-44	N44	SR-44-38	1

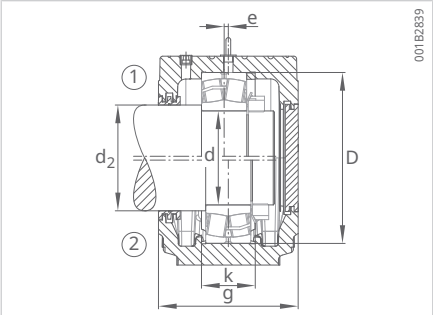

Labyrinthdichtung LER, Deckel EC

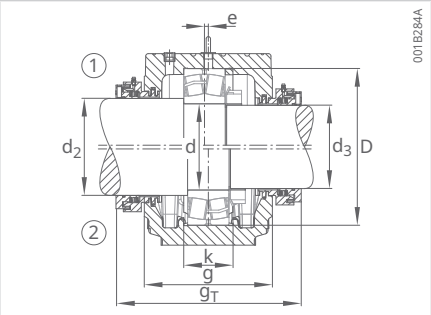

Taconite-Dichtung SuperTAC II TA

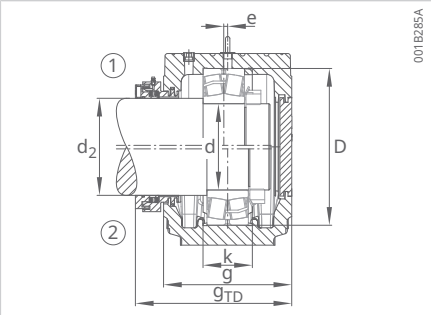

Taconite-Dichtung SuperTAC II TA, Deckel EC

LER, d_2	LER, d_3	EC	SuperTAC II TA [1], d_2	SuperTAC II TA [1], d_3		
					g_T	g_{TD}
					inch	inch
LER82×0310-G-A	LER54×0300-G-A	EC216-R	TA82×0310	TA54×0300	7,85	6,05
LER82×0310-G-A	LER54×0300-G-A	EC216-R	TA82×0310	TA54×0300	7,85	6,05
LER89×0315-G-A	LER63×0303-G-A	EC217-R	TA89×0315	TA63×303	8,05	6,15
LER89×0315-G-A	LER63×0303-G-A	EC217-R	TA89×0315	TA63×303	8,05	6,15
LER112×0402-G-A	LER191×0306-G-A	EC518-R	TA112×0402	TA191×0306	8,8	6,55
LER112×0402-G-A	LER191×0306-G-A	EC518-R	TA112×0402	TA191×306	8,8	6,55
LER118×0408-G-A	LER106×0313-G-A	EC220-R	TA118×0408	TA106×0313	9,45	7,2
LER118×0408-G-A	LER106×0313-G-A	EC220-R	TA118×0408	TA106×0313	9,45	7,2
LER121×0414-G-A	LER113×0403-G-A	EC524-R	TA121×0414	TA113×0403	9,7	7,7
LER127×0505-G-A	LER119×0409-G-A	EC524-R	TA127×0505	TA119×0409	10,7	8,5
LER136×0514-G-A	LER122×0415-G-A	EC528-R	TA136×0514	TA122×0415	11,5	9,25
LER144×0604-G-A	LER127×0505-G-A	EC530-R	TA144×0604	TA127×0505	11,3	9,95
LER151×0610-G-A	LER134×0512-G-A	EC230-R	TA151×0610	TA134×0512	12,2	9,7
LER156×0700-G-A	LER142×0601-G-A	EC534-R	TA156×0700	TA142×0601	12,5	10
LER165×0713-G-A	LER154×0614-G-A	EC534-R	TA156×0700	TA142×0601	12,5	10
LER161×0707-G-A	LER148×0607-G-A	EC536-R	TA161×0707	TA148×607	13,2	10,75
LER171×0806-G-A	LER160×0704-G-A	EC540-R	TA171×0806	TA160×0704	14,8	12,15
LER175×0812-G-A	LER164×0710-G-A	EC240-R	TA175×0812	TA164×0710	15,35	12,65
LER179×0909-G-A	LER170×0805-G-A	EC244-R	TA179×0909	TA170×0805	16,75	14,1

[1] separat zu bestellendes Zubehör

16.6 SAF500, Vorzugsgrößen, Abmessungen

für Pendelrollenlager mit kegeliger Bohrung und Spannhülse

zöllige Welle

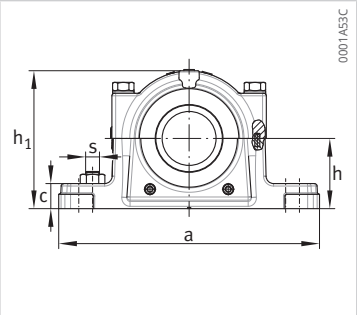

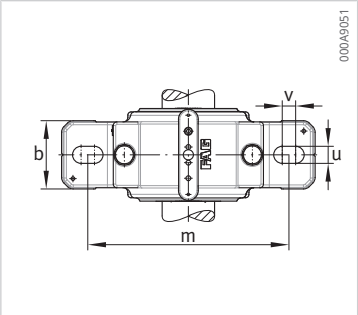

Gehäuse		d_1	h	h_1	g	b	c
Sphäroguss	Grauguss						
		inch	inch	inch	inch	inch	inch
SAFD509×0107U	**–**	**1,4375**	2,25	4,375	3,4375	2,375	0,8125
SAFD510×0111U	**–**	**1,6875**	2,5	4,75	3,4375	2,375	0,9375
SAFD511×0115U	**–**	**1,9375**	2,75	5,25	3,75	2,75	0,9375
SAFD513×0203U	**–**	**2,1875**	3	5,9375	4,25	3,125	1
FSAFD515×0207U	**FSAF515×0207U**	**2,4375**	3,25	6,375	4,625	3,125	1,125
SAFD515×0207U	**SAF515×0207U**	**2,4375**	3,25	6,375	4,625	3,125	1,125
SAFD516×0211U	**–**	**2,6875**	3,5	6,875	4,75	3,5	1,25
FSAFD517×0215U	**FSAF517×0215U**	**2,9375**	3,75	7,3125	4,8125	3,5	1,25
SAFD517×0215U	**SAF517×0215U**	**2,9375**	3,75	7,3125	4,8125	3,5	1,25
FSAFD518×0303U	**FSAF518×0303U**	**3,1875**	4	7,75	5,5	3,875	1,625
SAFD518×0303U	**SAF518×0303U**	**3,1875**	4	7,75	5,5	3,875	1,625
FSAFD520×0307U	**FSAF520×0307U**	**3,4375**	4,5	8,4375	5,8125	4,375	1,75
SAFD520×0307U	**SAF520×0307U**	**3,4375**	4,5	8,4375	5,8125	4,375	1,75
SAFD522×0315U	**SAF522×0315U**	**3,9375**	4,9375	9,625	6,4375	4,75	2
SAFD524×0403U	**SAF524×0403U**	**4,1875**	5,25	10,25	7,125	4,75	2,125
SAFD526×0407U	**SAF526×0407U**	**4,4375**	6	11,5	7,75	5,125	3,375
SAFD528×0415U	**SAF528×0415U**	**4,9375**	6	11,75	7,375	5,875	2,375
SAFD530×0503U	**–**	**5,1875**	6,3125	12,5	8,125	6,25	2,5
SAFD532×0507U	**SAF532×0507U**	**5,4375**	6,6875	13,3125	8,5	6,25	2,625
SAFD534×0515U	**SAF534×0515U**	**5,9375**	7,0625	14,1875	9,25	6,75	2,75
SAFD536×0607U	**SAF536×0607U**	**6,4375**	7,5	14,875	9,625	7,125	3
SAFD538×0615U	**SAF538×0615U**	**6,9375**	7,875	15,5625	10,5	7,5	3,125
SAFD540×0703U	**–**	**7,1875**	8,25	16,5	11	8	3,375
SAFD544×0715U	**SAF544×0715U**	**7,9375**	9,5	18,625	11,75	8,75	3,75

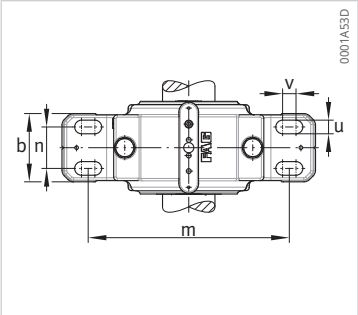

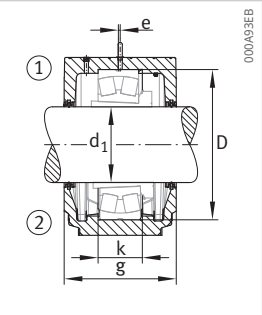

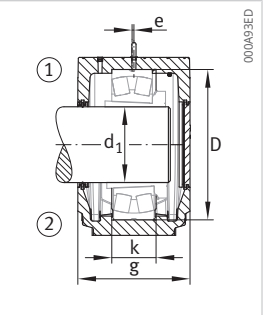

a	m	v	u	n	s	D	k	e	m
inch	inch	inch	inch	inch	inch	mm	mm	inch	kg
8,25	6,625	0,375	0,625	–	0,5	85	28,8	0,1	3,6
8,25	6,75	0,25	0,625	–	0,5	90	29,8	0,1	4
9,625	7,625	0,25	0,75	–	0,625	100	30,8	0,1	5,3
11	8,8125	0,6875	0,75	–	0,625	120	39	0,15	8,6
11,25	9,125	0,5	0,625	1,875	0,5	130	37	0,1	10,6
11,25	9,125	0,5	0,75	–	0,625	130	37	0,1	10
13	10,3125	0,6875	0,875	–	0,75	140	42,8	0,2	13,7
13	10,4375	0,56	0,75	2,125	0,625	150	45,8	0,2	14
13	10,4375	0,56	0,875	–	0,75	150	45,8	0,2	14
13,75	11	0,625	0,75	2,125	0,625	160	49,8	0,2	17
13,75	11	0,625	0,875	–	0,75	160	49,8	0,2	16,9
15,25	12,375	0,75	0,875	2,375	0,75	180	55,8	0,2	21,8
15,25	12,375	0,75	1	–	0,875	180	55,8	0,2	21,6
16,5	13,5625	0,9375	0,875	2,75	0,75	200	62,8	0,2	33,2
16,5	13,875	0,625	0,875	2,75	0,75	215	67,8	0,2	36,3
18,375	15,3125	0,6875	1	3,25	0,875	230	73,8	0,2	49,1
20,125	16,5	0,875	1,125	3,375	1	250	77,8	0,2	52,3
21,25	17,625	0,625	1,125	3,75	1	270	82,8	0,2	62,8
22	18,3125	0,9375	1,125	3,75	1	290	89,8	0,2	75
24,75	20,5	1,125	1,125	4,25	1	310	95,8	0,2	89,5
26,75	22,25	1,375	1,125	4,625	1	320	95,8	0,2	106,5
28	23	1,375	1,375	4,5	1,25	340	101,8	0,2	123,4
29,5	23,75	1,25	1,375	5	1,25	360	107,8	0,2	154
32,75	26,3125	1,5625	1,625	5,25	1,5	400	117,8	0,2	201,9

16.7 SAF500, Vorzugsgrößen, Zubehör

für Pendelrollenlager mit kegeliger Bohrung und Spannhülse

zöllige Welle

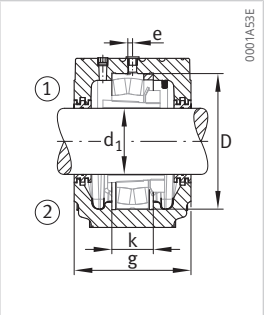

Labyrinthdichtung LER

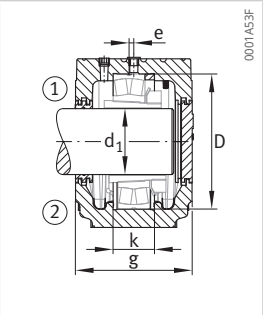

Labyrinthdichtung LER, Deckel EC

Gehäuse		d_1	Pendelrollen-lager [1]	Spannhülse, Gewinde [1]		Festring	
Sphäroguss	Grauguss						
				metrisch	zöllig		Anzahl
		inch					
SAFD509×0107U	–	**1,4375**	**22209-E1-K**	H309×0107	SNW09×0107	SR-9-9	1
SAFD510×0111U	–	**1,6875**	**22210-E1-K**	H310×0111	SNW10×0111	SR-10-0	1
SAFD511×0115U	–	**1,9375**	**22211-E1-K**	H311×0115	SNW11×0115	SR-11-0	1
SAFD513×0203U	–	**2,1875**	**22213-E1-K**	H313×0203	SNW13×0203	SR-13-0	1
FSAFD515×0207U	**FSAF515×0207U**	**2,4375**	**22215-E1-K**	H315×0207	SNW15×0207	SR-15-0	1
SAFD515×0207U	**SAF515×0207U**	**2,4375**	**22215-E1-K**	H315×0207	SNW15×0207	SR-15-0	1
SAFD516×0211U	–	**2,6875**	**22216-E1-K**	H316×0211	SNW16×0211	SR-16-13	1
FSAFD517×0215U	**FSAF517×0215U**	**2,9375**	**22217-E1-K**	H317×0215	SNW17×0215	SR-17-14	1
SAFD517×0215U	**SAF517×0215U**	**2,9375**	**22217-E1-K**	H317×0215	SNW17×0215	SR-17-14	1
FSAFD518×0303U	**FSAF518×0303U**	**3,1875**	**22218-E1-K**	H318×0303	SNW18×0303	SR-18-15	1
SAFD518×0303U	**SAF518×0303U**	**3,1875**	**22218-E1-K**	H318×0303	SNW18×0303	SR-18-15	1
FSAFD520×0307U	**FSAF520×0307U**	**3,4375**	**22220-E1-K**	H320×0307	SNW20×0307	SR-20-17	1
SAFD520×0307U	**SAF520×0307U**	**3,4375**	**22220-E1-K**	H320×0307	SNW20×0307	SR-20-17	1
SAFD522×0315U	**SAF522×0315U**	**3,9375**	**22222-E1-K**	H322×0315	SNW22×0315	SR-22-19	1
SAFD524×0403U	**SAF524×0403U**	**4,1875**	**22224-E1-K**	H3124×0403	SNW24×0403	SR-24-20	1
SAFD526×0407U	**SAF526×0407U**	**4,4375**	**22226-E1-K**	H3126×0407	SNW26×0407	SR-26-0	1
SAFD528×0415U	**SAF528×0415U**	**4,9375**	**22228-E1-K**	H3128×0415	SNW28×0415	SR-28-0	1
SAFD530×0503U	–	**5,1875**	**22230-E1-K**	H3130×0503	SNW30×0503	SR-30-0	1
SAFD532×0507U	**SAF532×0507U**	**5,4375**	**22232-E1-K**	H3132×0507	SNW32×0507	SR-32-0	1
SAFD534×0515U	**SAF534×0515U**	**5,9375**	**22234-E1-K**	H3134×0515	SNW34×0515	SR-34-0	1
SAFD536×0607U	**SAF536×0607U**	**6,4375**	**22236-E1-K**	H3136×0607	SNW37×0607	SR-36-30	1
SAFD538×0615U	**SAF538×0615U**	**6,9375**	**22238-E1-K**	H3138×0615	SNW38×0615	SR-38-32	1
SAFD540×0703U	–	**7,1875**	**22240-E1-K**	H3140×0703	SNW40×0703	SR-40-34	1
SAFD544×0715U	**SAF544×0715U**	**7,9375**	**22244-E1-K**	H3144×0715	SNW44×0715	SR-44-38	1

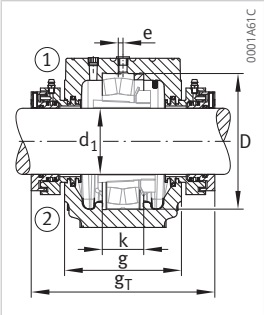

Taconite-Dichtung
SuperTAC II TA

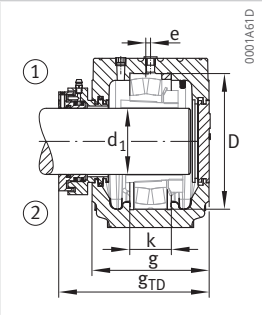

Taconite-Dichtung
SuperTAC II TA, Deckel EC

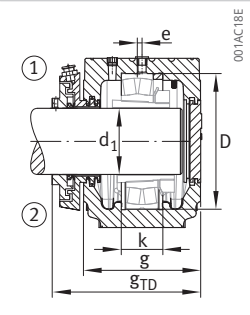

Taconite-Dichtung
MaxTAC NTC, Deckel EC

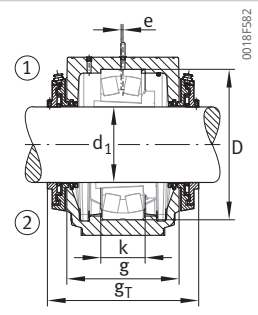

Taconite-Dichtung
MaxTAC NTC

LER	EC	SuperTAC II TA [1]			MaxTAC NTC [1]		
2 Stück			g_T	g_{TD}		g_T	g_{TD}
			inch	inch		inch	inch
LER17×0107-G-A	EC509-R	TA17×0107	5,9	4,7	–	–	–
LER20×0111-G-A	EC510-R	TA20×0111	5,85	4,65	–	–	–
LER24×0115-G-A	EC511-R	TA24×0115	6,35	5,05	–	–	–
LER29×0203-G-A	EC513-R	TA29×0203	6,9	5,6	NTC29×203	6,65	5,45
LER37×0207-G-A	EC515-R	TA37×0207	7,35	6	NTC37×207	7,35	6
LER37×0207-G-A	EC515-R	TA37×0207	7,35	6	NTC37×207	7,35	6
LER44×0211-G-A	EC516-R	TA44×0211	7,45	6,15	NTC44×211	7,45	6,15
LER53×0215-G-A	EC517-R	TA53×0215	7,7	6,3	NTC53×215	7,7	6,3
LER53×0215-G-A	EC517-R	TA53×0215	7,7	6,3	NTC53×215	7,7	6,3
LER188×0303-G-A	EC518-R	TA188×0303	7,95	6,75	NTC188×303	8	6,75
LER188×0303-G-A	EC518-R	TA188×0303	7,95	6,75	NTC188×303	8	6,75
LER102×0307-G-A	EC520-R	TA102×0307	8,95	7,45	NTC102×307	8,7	7,3
LER102×0307-G-A	EC520-R	TA102×0307	8,95	7,45	NTC102×307	8,7	7,3
LER109×0315-G-A	EC522-R	TA109×0315	9,45	7,95	NTC109×315	9,3	7,85
LER113×0403-G-A	EC524-R	TA113×0403	10,2	8,65	NTC113×403	10,1	8,6
LER117×0407-G-A	EC526-R	TA117×0407	11,25	9,5	NTC117×407	10,75	9,25
LER122×0415-G-A	EC528-R	TA122×0415	10,85	9,1	NTC122×415	10,35	8,85
LER125×0503-G-A	EC530-R	TA125×0503	11,85	10	NTC125×503	11,25	9,7
LER130×0507-G-A	EC532-R	TA130×0507	12,15	10,35	NTC130×507	11,8	10,15
LER140×0515-G-A	EC534-R	TA140×0515	13,15	11,2	NTC140×515	12,9	11,1
LER148×0607-G-A	EC536-R	TA148×0607	13,55	11,6	NTC148×607	12,7	11,15
LER155×0615-G-A	EC538-R	TA155×0615	14,55	12,5	NTC155×615	13,8	12,15
LER159×0703-G-A	EC540-R	TA159×0703	15,3	13,15	NTC159×703	15,55	13,3
LER167×0715-G-A	EC544-R	TA167×0715	16,1	13,9	NTC167×715	16,25	14

[1] separat zu bestellendes Zubehör

16.8 SAF500, alle Größen, Abmessungen

für Pendelrollenlager mit kegeliger Bohrung und Spannhülse

zöllige Welle

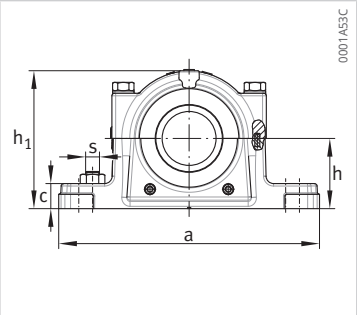

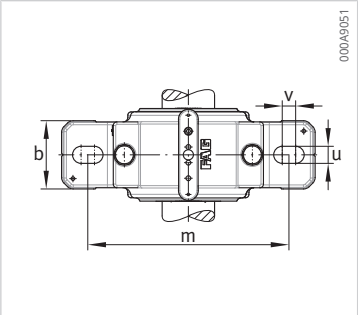

Gehäuse		d_1	h	h_1	g	b	c
Sphäroguss	Grauguss						
		inch	inch	inch	inch	inch	inch
SAFD509×0107U	–	**1,375**	2,25	4,375	3,4375	2,375	0,8125
SAFD509×0107U	–	**1,4375**	2,25	4,375	3,4375	2,375	0,8125
SAFD509×0107U	–	**1,5**	2,25	4,375	3,4375	2,375	0,8125
SAFD510×0111U	–	**1,625**	2,5	4,75	3,4375	2,375	0,9375
SAFD510×0111U	–	**1,6875**	2,5	4,75	3,4375	2,375	0,9375
SAFD510×0111U	–	**1,75**	2,5	4,75	3,4375	2,375	0,9375
SAFD511×0115U	–	**1,8125**	2,75	5,25	3,75	2,75	0,9375
SAFD511×0115U	–	**1,875**	2,75	5,25	3,75	2,75	0,9375
SAFD511×0115U	–	**1,9375**	2,75	5,25	3,75	2,75	0,9375
SAFD513×0203U	–	**2**	3	5,9375	4,25	3,125	1
SAFD511×0115U	–	**2**	2,75	5,25	3,75	2,75	0,9375
SAFD513×0203U	–	**2,0625**	3	5,9375	4,25	3,125	1
SAFD513×0203U	–	**2,125**	3	5,9375	4,25	3,125	1
SAFD513×0203U	–	**2,1875**	3	5,9375	4,25	3,125	1
SAFD513×0203U	–	**2,25**	3	5,9375	4,25	3,125	1
SAFD515×0207U	**SAF515×0207U**	**2,375**	3,25	6,375	4,625	3,125	1,125
FSAFD515×0207U	**FSAF515×0207U**	**2,375**	3,25	6,375	4,625	3,125	1,125
FSAFD515×0207U	**FSAF515×0207U**	**2,4375**	3,25	6,375	4,625	3,125	1,125
SAFD515×0207U	**SAF515×0207U**	**2,4375**	3,25	6,375	4,625	3,125	1,125
SAFD515×0207U	**SAF515×0207U**	**2,5**	3,25	6,375	4,625	3,125	1,125
FSAFD515×0207U	**FSAF515×0207U**	**2,5**	3,25	6,375	4,625	3,125	1,125
SAFD516×0211U	–	**2,5625**	3,5	6,875	4,75	3,5	1,25
FSAFD516×0211U	–	**2,5625**	3,5	6,875	4,75	3,5	1,25
SAFD516×0211U	–	**2,625**	3,5	6,875	4,75	3,5	1,25
FSAFD516×0211U	–	**2,625**	3,5	6,875	4,75	3,5	1,25
FSAFD516×0211U	–	**2,6875**	3,5	6,875	4,75	3,5	1,25
SAFD516×0211U	–	**2,6875**	3,5	6,875	4,75	3,5	1,25
SAFD516×0211U	–	**2,75**	3,5	6,875	4,75	3,5	1,25
FSAFD516×0211U	–	**2,75**	3,5	6,875	4,75	3,5	1,25
SAFD517×0215U	**SAF517×0215U**	**2,9375**	3,75	7,3125	4,8125	3,5	1,25
SAFD517×0215U	**SAF517×0215U**	**2,9375**	3,75	7,3125	4,8125	3,5	1,25
FSAFD517×0215U	**FSAF517×0215U**	**2,9375**	3,75	7,3125	4,8125	3,5	1,25
SAFD517×0215U	**SAF517×0215U**	**2,9375**	3,75	7,3125	4,8125	3,5	1,25
FSAFD517×0215U	**FSAF517×0215U**	**3**	3,75	7,3125	4,8125	3,5	1,25
FSAFD517×0215U	**FSAF517×0215U**	**2,9375**	3,75	7,3125	4,8125	3,5	1,25
FSAFD517×0215U	**FSAF517×0215U**	**2,9375**	3,75	7,3125	4,8125	3,5	1,25
SAFD517×0215U	**SAF517×0215U**	**3**	3,75	7,3125	4,8125	3,5	1,25
SAFD518×0303U	**SAF518×0303U**	**3,215**	4	7,75	5,5	3,875	1,625

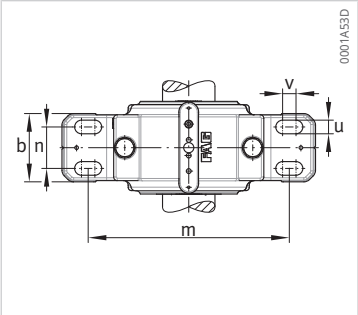

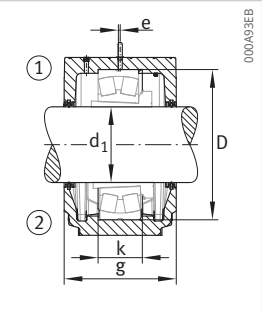

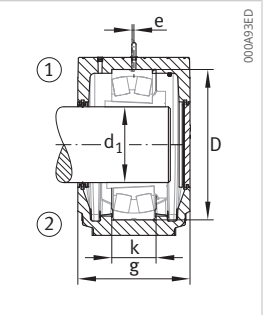

a	m	v	u	n	s	D	k	e	m
inch	inch	inch	inch	inch	inch	mm	mm	inch	kg
8,25	6,625	0,375	0,625	–	0,5	85	28,8	0,1	3,6
8,25	6,625	0,375	0,625	–	0,5	85	28,8	0,1	3,6
8,25	6,625	0,375	0,625	–	0,5	85	28,8	0,1	3,6
8,25	6,75	0,25	0,625	–	0,5	90	29,8	0,1	4
8,25	6,75	0,25	0,625	–	0,5	90	29,8	0,1	4
8,25	6,75	0,25	0,625	–	0,5	90	29,8	0,1	4
9,625	7,625	0,25	0,75	–	0,625	100	30,8	0,1	5,3
9,625	7,625	0,25	0,75	–	0,625	100	30,8	0,1	5,3
9,625	7,625	0,25	0,75	–	0,625	100	30,8	0,1	5,3
11	8,8125	0,6875	0,75	–	0,625	120	39	0,15	8,6
9,625	7,625	0,25	0,75	–	0,625	100	30,8	0,1	5,3
11	8,8125	0,6875	0,75	–	0,625	120	39	0,15	8,6
11	8,8125	0,6875	0,75	–	0,625	120	39	0,15	8,6
11	8,8125	0,6875	0,75	–	0,625	120	39	0,15	8,6
11	8,8125	0,6875	0,75	–	0,625	120	39	0,15	8,6
11,25	9,125	0,5	0,75	–	0,625	130	37	0,1	10
11,25	9,125	0,5	0,625	1,875	0,5	130	37	0,1	10,6
11,25	9,125	0,5	0,625	1,875	0,5	130	37	0,1	10,6
11,25	9,125	0,5	0,75	–	0,625	130	37	0,1	10
11,25	9,125	0,5	0,75	–	0,625	130	37	0,1	10
11,25	9,125	0,5	0,625	1,875	0,5	130	37	0,1	10,6
13	10,3125	0,6875	0,875	–	0,75	140	42,8	0,2	13,7
13	10,3125	0,6875	0,75	2,125	0,625	140	42,8	0,2	13,9
13	10,3125	0,6875	0,875	–	0,75	140	42,8	0,2	13,7
13	10,3125	0,6875	0,75	2,125	0,625	140	42,8	0,2	13,9
13	10,3125	0,6875	0,75	2,125	0,625	140	42,8	0,2	13,9
13	10,3125	0,6875	0,875	–	0,75	140	42,8	0,2	13,7
13	10,3125	0,6875	0,875	–	0,75	140	42,8	0,2	13,7
13	10,3125	0,6875	0,75	2,125	0,625	140	42,8	0,2	13,9
13	10,4375	0,56	0,875	–	0,75	150	45,8	0,2	14
13	10,4375	0,56	0,875	–	0,75	150	45,8	0,2	14
13	10,4375	0,56	0,75	2,125	0,625	150	45,8	0,2	14
13	10,4375	0,56	0,875	–	0,75	150	45,8	0,2	14
13	10,4375	0,56	0,75	2,125	0,625	150	45,8	0,2	14
13	10,4375	0,56	0,75	2,125	0,625	150	45,8	0,2	14
13	10,4375	0,56	0,75	2,125	0,625	150	45,8	0,2	14
13	10,4375	0,56	0,875	–	0,75	150	45,8	0,2	14
13,75	11	0,625	0,875	–	0,75	160	49,8	0,2	16,9

16.8 SAF500, alle Größen, Abmessungen

für Pendelrollenlager mit kegeliger Bohrung und Spannhülse

zöllige Welle

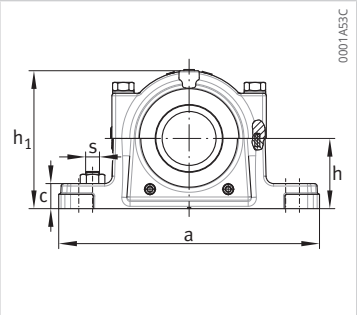

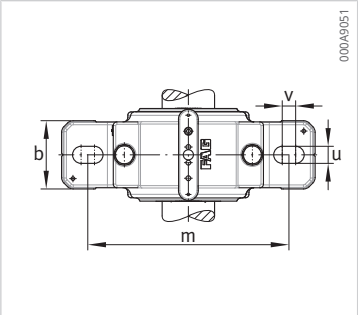

Gehäuse		d_1	h	h_1	g	b	c
Sphäroguss	Grauguss						
		inch	inch	inch	inch	inch	inch
FSAFD518×0303U	**FSAF518×0303U**	**3,1875**	4	7,75	5,5	3,875	1,625
SAFD518×0303U	**SAF518×0303U**	**3,1875**	4	7,75	5,5	3,875	1,625
FSAFD518×0303U	**FSAF518×0303U**	**3,125**	4	7,75	5,5	3,875	1,625
SAFD518×0303U	**SAF518×0303U**	**3,25**	4	7,75	5,5	3,875	1,625
FSAFD518×0303U	**FSAF518×0303U**	**3,25**	4	7,75	5,5	3,875	1,625
SAFD520×0307U	**SAF520×0307U**	**3,3125**	4,5	8,4375	5,8125	4,375	1,75
FSAFD520×0307U	**FSAF520×0307U**	**3,3125**	4,5	8,4375	5,8125	4,375	1,75
SAFD520×0307U	**SAF520×0307U**	**3,375**	4,5	8,4375	5,8125	4,375	1,75
FSAFD520×0307U	**FSAF520×0307U**	**3,375**	4,5	8,4375	5,8125	4,375	1,75
FSAFD520×0307U	**FSAF520×0307U**	**3,4375**	4,5	8,4375	5,8125	4,375	1,75
SAFD520×0307U	**SAF520×0307U**	**3,4375**	4,5	8,4375	5,8125	4,375	1,75
FSAFD520×0307U	**FSAF520×0307U**	**3,4375**	4,5	8,4375	5,8125	4,375	1,75
SAFD520×0307U	**SAF520×0307U**	**3,5**	4,5	8,4375	5,8125	4,375	1,75
SAFD522×0315U	**SAF522×0315U**	**3,8125**	4,9375	9,625	6,4375	4,75	2
SAFD522×0315U	**SAF522×0315U**	**3,875**	4,9375	9,625	6,4375	4,75	2
SAFD522×0315U	**SAF522×0315U**	**3,9375**	4,9375	9,625	6,4375	4,75	2
SAFD522×0315U	**SAF522×0315U**	**4**	4,9375	9,625	6,4375	4,75	2
SAFD524×0403U	**SAF524×0403U**	**4,0625**	5,25	10,25	7,125	4,75	2,125
SAFD524×0403U	**SAF524×0403U**	**4,125**	5,25	10,25	7,125	4,75	2,125
SAFD524×0403U	**SAF524×0403U**	**4,1875**	5,25	10,25	7,125	4,75	2,125
SAFD524×0403U	**SAF524×0403U**	**4,25**	5,25	10,25	7,125	4,75	2,125
SAFD526×0407U	**SAF526×0407U**	**4,3125**	6	11,5	7,75	5,125	3,375
SAFD526×0407U	**SAF526×0407U**	**4,375**	6	11,5	7,75	5,125	3,375
SAFD526×0407U	**SAF526×0407U**	**4,4375**	6	11,5	7,75	5,125	3,375
SAFD526×0407U	**SAF526×0407U**	**4,5**	6	11,5	7,75	5,125	3,375
SAFD528×0415U	**SAF528×0415U**	**4,8125**	6	11,75	7,375	5,875	2,375
SAFD528×0415U	**SAF528×0415U**	**4,875**	6	11,75	7,375	5,875	2,375
SAFD528×0415U	**SAF528×0415U**	**4,9375**	6	11,75	7,375	5,875	2,375
SAFD530×0503U	**–**	**5,125**	6,3125	12,5	8,125	6,25	2,5
SAFD530×0503U	**–**	**5,1875**	6,3125	12,5	8,125	6,25	2,5
SAFD530×0503U	**–**	**5,25**	6,3125	12,5	8,125	6,25	2,5
SAFD532×0507U	**SAF532×0507U**	**5,375**	6,6875	13,3125	8,5	6,25	2,625
SAFD532×0507U	**SAF532×0507U**	**5,4375**	6,6875	13,3125	8,5	6,25	2,625
SAFD532×0507U	**SAF532×0507U**	**5,5**	6,6875	13,3125	8,5	6,25	2,625
SAFD534×0515U	**SAF534×0515U**	**5,8125**	7,0625	14,1875	9,25	6,75	2,75
SAFD534×0515U	**SAF534×0515U**	**5,875**	7,0625	14,1875	9,25	6,75	2,75
SAFD534×0515U	**SAF534×0515U**	**5,9375**	7,0625	14,1875	9,25	6,75	2,75
SAFD534×0515U	**SAF534×0515U**	**6**	7,0625	14,1875	9,25	6,75	2,75

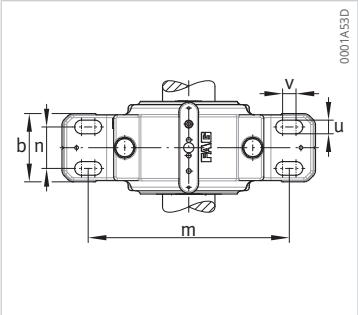

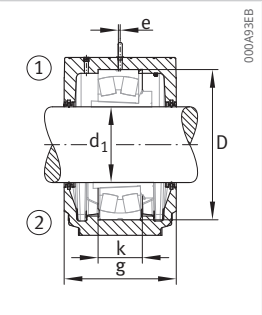

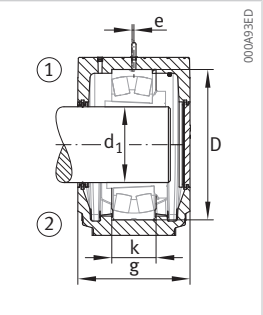

a	m	v	u	n	s	D	k	e	m
inch	inch	inch	inch	inch	inch	mm	mm	inch	kg
13,75	11	0,625	0,75	2,125	0,625	160	49,8	0,2	17
13,75	11	0,625	0,875	–	0,75	160	49,8	0,2	16,9
13,75	11	0,625	0,75	2,125	0,625	160	49,8	0,2	17
13,75	11	0,625	0,875	–	0,75	160	49,8	0,2	16,9
13,75	11	0,625	0,75	2,125	0,625	160	49,8	0,2	17
15,25	12,375	0,75	1	–	0,875	180	55,8	0,2	21,6
15,25	12,375	0,75	0,875	2,375	0,75	180	55,8	0,2	21,8
15,25	12,375	0,75	1	–	0,875	180	55,8	0,2	21,6
15,25	12,375	0,75	0,875	2,375	0,75	180	55,8	0,2	21,8
15,25	12,375	0,75	0,875	2,375	0,75	180	55,8	0,2	21,8
15,25	12,375	0,75	1	–	0,875	180	55,8	0,2	21,6
15,25	12,375	0,75	0,875	2,375	0,75	180	55,8	0,2	21,8
15,25	12,375	0,75	1	–	0,875	180	55,8	0,2	21,6
16,5	13,5625	0,9375	0,875	2,75	0,75	200	62,8	0,2	33,2
16,5	13,5625	0,9375	0,875	2,75	0,75	200	62,8	0,2	33,2
16,5	13,5625	0,9375	0,875	2,75	0,75	200	62,8	0,2	33,2
16,5	13,5625	0,9375	0,875	2,75	0,75	200	62,8	0,2	33,2
16,5	13,875	0,625	0,875	2,75	0,75	215	67,8	0,2	36,3
16,5	13,875	0,625	0,875	2,75	0,75	215	67,8	0,2	36,3
16,5	13,875	0,625	0,875	2,75	0,75	215	67,8	0,2	36,3
16,5	13,875	0,625	0,875	2,75	0,75	215	67,8	0,2	36,3
18,375	15,3125	0,6875	1	3,25	0,875	230	73,8	0,2	49,1
18,375	15,3125	0,6875	1	3,25	0,875	230	73,8	0,2	49,1
18,375	15,3125	0,6875	1	3,25	0,875	230	73,8	0,2	49,1
18,375	15,3125	0,6875	1	3,25	0,875	230	73,8	0,2	49,1
20,125	16,5	0,875	1,125	3,375	1	250	77,8	0,2	52,3
20,125	16,5	0,875	1,125	3,375	1	250	77,8	0,2	52,3
20,125	16,5	0,875	1,125	3,375	1	250	77,8	0,2	52,3
21,25	17,625	0,625	1,125	3,75	1	270	82,8	0,2	62,8
21,25	17,625	0,625	1,125	3,75	1	270	82,8	0,2	62,8
21,25	17,625	0,625	1,125	3,75	1	270	82,8	0,2	62,8
22	18,3125	0,9375	1,125	3,75	1	290	89,8	0,2	75
22	18,3125	0,9375	1,125	3,75	1	290	89,8	0,2	75
22	18,3125	0,9375	1,125	3,75	1	290	89,8	0,2	75
24,75	20,5	1,125	1,125	4,25	1	310	95,8	0,2	89,5
24,75	20,5	1,125	1,125	4,25	1	310	95,8	0,2	89,5
24,75	20,5	1,125	1,125	4,25	1	310	95,8	0,2	89,5
24,75	20,5	1,125	1,125	4,25	1	310	95,8	0,2	89,5

16.8 SAF500, alle Größen, Abmessungen

für Pendelrollenlager mit kegeliger Bohrung und Spannhülse

zöllige Welle

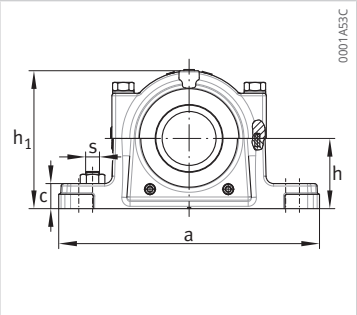

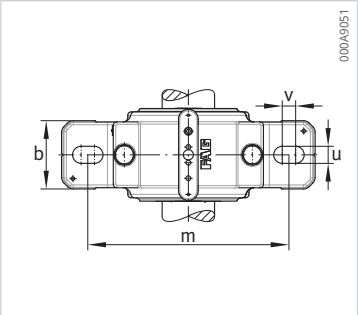

Gehäuse		d_1	h	h_1	g	b	c
Sphäroguss	Grauguss						
		inch	inch	inch	inch	inch	inch
SAFD536×0607U	**SAF536×0607U**	**6,3125**	7,5	14,875	9,625	7,125	3
SAFD536×0607U	**SAF536×0607U**	**6,375**	7,5	14,875	9,625	7,125	3
SAFD536×0607U	**SAF536×0607U**	**6,4375**	7,5	14,875	9,625	7,125	3
SAFD536×0607U	**SAF536×0607U**	**6,5**	7,5	14,875	9,625	7,125	3
SAFD538×0615U	**SAF538×0615U**	**6,8125**	7,875	15,5625	10,5	7,5	3,125
SAFD538×0615U	**SAF538×0615U**	**6,875**	7,875	15,5625	10,5	7,5	3,125
SAFD538×0615U	**SAF538×0615U**	**6,9375**	7,875	15,5625	10,5	7,5	3,125
SAFD538×0615U	**SAF538×0615U**	**7**	7,875	15,5625	10,5	7,5	3,125
SAFD540×0703U	**–**	**7,125**	8,25	16,5	11	8	3,375
SAFD540×0703U	**–**	**7,1875**	8,25	16,5	11	8	3,375
SAFD540×0703U	**–**	**7,25**	8,25	16,5	11	8	3,375
SAFD544×0715U	**SAF544×0715U**	**7,5**	9,5	18,625	11,75	8,75	3,75
SAFD544×0715U	**SAF544×0715U**	**7,8125**	9,5	18,625	11,75	8,75	3,75
SAFD544×0715U	**SAF544×0715U**	**7,875**	9,5	18,625	11,75	8,75	3,75
SAFD544×0715U	**SAF544×0715U**	**7,9375**	9,5	18,625	11,75	8,75	3,75
SAFD544×0715U	**SAF544×0715U**	**8**	9,5	18,625	11,75	8,75	3,75

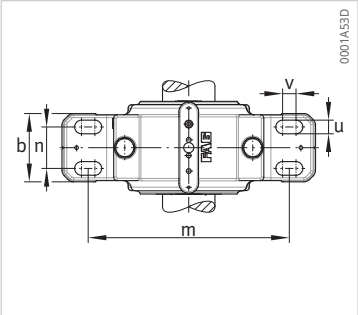

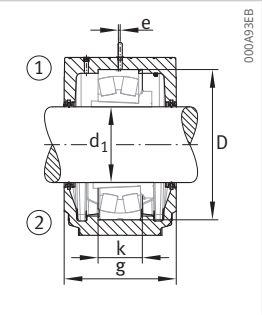

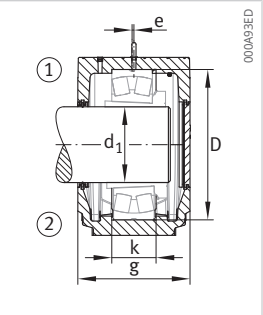

a	m	v	u	n	s	D	k	e	m
inch	inch	inch	inch	inch	inch	mm	mm	inch	kg
26,75	22,25	1,375	1,125	4,625	1	320	95,8	0,2	106,5
26,75	22,25	1,375	1,125	4,625	1	320	95,8	0,2	106,5
26,75	22,25	1,375	1,125	4,625	1	320	95,8	0,2	106,5
26,75	22,25	1,375	1,125	4,625	1	320	95,8	0,2	106,5
28	23	1,375	1,375	4,5	1,25	340	101,8	0,2	123,4
28	23	1,375	1,375	4,5	1,25	340	101,8	0,2	123,4
28	23	1,375	1,375	4,5	1,25	340	101,8	0,2	123,4
28	23	1,375	1,375	4,5	1,25	340	101,8	0,2	123,4
29,5	23,75	1,25	1,375	5	1,25	360	107,8	0,2	154
29,5	23,75	1,25	1,375	5	1,25	360	107,8	0,2	154
29,5	23,75	1,25	1,375	5	1,25	360	107,8	0,2	154
32,75	26,3125	1,5625	1,625	5,25	1,5	400	117,8	0,2	201,9
32,75	26,3125	1,5625	1,625	5,25	1,5	400	117,8	0,2	201,9
32,75	26,3125	1,5625	1,625	5,25	1,5	400	117,8	0,2	201,9
32,75	26,3125	1,5625	1,625	5,25	1,5	400	117,8	0,2	201,9
32,75	26,3125	1,5625	1,625	5,25	1,5	400	117,8	0,2	201,9

16.9 SAF500, alle Größen, Zubehör

für Pendelrollenlager mit kegeliger Bohrung und Spannhülse

zöllige Welle

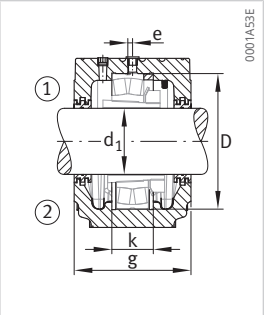

Labyrinthdichtung LER

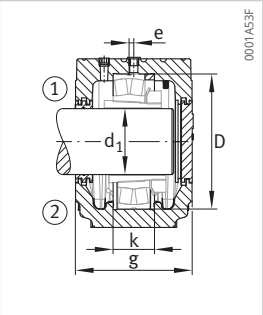

Labyrinthdichtung LER, Deckel EC

Gehäuse		d_1	Pendelrollen-lager [1]	Spannhülse, Gewinde [1]		Festring	
Sphäroguss	Grauguss						
				metrisch	zöllig		Anzahl
		inch					
SAFD509×0107U	–	**1,375**	**22209-E1-K**	H309×0106	SNW09×0106	SR-9-9	1
SAFD509×0107U	–	**1,4375**	**22209-E1-K**	H309×0107	SNW09×0107	SR-9-9	1
SAFD509×0107U	–	**1,5**	**22209-E1-K**	H309×0108	SNW09×0108	SR-9-9	1
SAFD510×0111U	–	**1,625**	**22210-E1-K**	H310×0110	SNW10×0110	SR-10-0	1
SAFD510×0111U	–	**1,6875**	**22210-E1-K**	H310×0111	SNW10×0111	SR-10-0	1
SAFD510×0111U	–	**1,75**	**22210-E1-K**	H310×0112	SNW10×0112	SR-10-0	1
SAFD511×0115U	–	**1,8125**	**22211-E1-K**	H311×0113	SNW11×0113	SR-11-0	1
SAFD511×0115U	–	**1,875**	**22211-E1-K**	H311×0114	SNW11×0114	SR-11-0	1
SAFD511×0115U	–	**1,9375**	**22211-E1-K**	H311×0115	SNW11×0115	SR-11-0	1
SAFD513×0203U	–	**2**	**22213-E1-K**	H313×0200	SNW13×0200	SR-13-0	1
SAFD511×0115U	–	**2**	**22211-E1-K**	H311×0200	SNW11×0200	SR-11-0	1
SAFD513×0203U	–	**2,0625**	**22213-E1-K**	H313×0201	SNW13×0201	SR-13-0	1
SAFD513×0203U	–	**2,125**	**22213-E1-K**	H313×0202	SNW13×0202	SR-13-0	1
SAFD513×0203U	–	**2,1875**	**22213-E1-K**	H313×0203	SNW13×0203	SR-13-0	1
SAFD513×0203U	–	**2,25**	**22213-E1-K**	H313×0204	SNW13×0204	SR-13-0	1
SAFD515×0207U	**SAF515×0207U**	**2,375**	**22215-E1-K**	H315×0206	SNW15×0206	SR-15-0	1
FSAFD515×0207U	**FSAF515×0207U**	**2,375**	**22215-E1-K**	H315×0206	SNW15×0206	SR-15-0	1
FSAFD515×0207U	**FSAF515×0207U**	**2,4375**	**22215-E1-K**	H315×0207	SNW15×0207	SR-15-0	1
SAFD515×0207U	**SAF515×0207U**	**2,4375**	**22215-E1-K**	H315×0207	SNW15×0207	SR-15-0	1
SAFD515×0207U	**SAF515×0207U**	**2,5**	**22215-E1-K**	H315×0208	SNW15×0208	SR-15-0	1
FSAFD515×0207U	**FSAF515×0207U**	**2,5**	**22215-E1-K**	H315×0208	SNW15×0208	SR-15-0	1
SAFD516×0211U	–	**2,5625**	**22216-E1-K**	H316×0209	SNW16×0209	SR-16-13	1
FSAFD516×0211U	–	**2,5625**	**22216-E1-K**	H316×0209	SNW16×0209	SR-16-13	1
SAFD516×0211U	–	**2,625**	**22216-E1-K**	H316×0210	SNW16×0210	SR-16-13	1
FSAFD516×0211U	–	**2,625**	**22216-E1-K**	H316×0210	SNW16×0210	SR-16-13	1
FSAFD516×0211U	–	**2,6875**	**22216-E1-K**	H316×0211	SNW16×0211	SR-16-13	1
SAFD516×0211U	–	**2,6875**	**22216-E1-K**	H316×0211	SNW16×0211	SR-16-13	1
SAFD516×0211U	–	**2,75**	**22216-E1-K**	H316×0212	SNW16×0212	SR-16-13	1
FSAFD516×0211U	–	**2,75**	**22216-E1-K**	H316×0212	SNW16×0212	SR-16-13	1
SAFD517×0215U	**SAF517×0215U**	**2,9375**	**22217-E1-K**	H317×0213	SNW17×0213	SR-17-14	1
SAFD517×0215U	**SAF517×0215U**	**2,9375**	**22217-E1-K**	H317×0214	SNW17×0214	SR-17-14	1
FSAFD517×0215U	**FSAF517×0215U**	**2,9375**	**22217-E1-K**	H317×0215	SNW17×0215	SR-17-14	1
SAFD517×0215U	**SAF517×0215U**	**2,9375**	**22217-E1-K**	H317×0215	SNW17×0215	SR-17-14	1
FSAFD517×0215U	**FSAF517×0215U**	**3**	**22217-E1-K**	H317×0300	SNW17×0300	SR-17-14	1
FSAFD517×0215U	**FSAF517×0215U**	**2,9375**	**22217-E1-K**	H317×0214	SNW17×0214	SR-17-14	1
FSAFD517×0215U	**FSAF517×0215U**	**2,9375**	**22217-E1-K**	H317×0213	SNW17×0213	SR-17-14	1
SAFD517×0215U	**SAF517×0215U**	**3**	**22217-E1-K**	H317×0300	SNW17×0300	SR-17-14	1
SAFD518×0303U	**SAF518×0303U**	**3,215**	**22218-E1-K**	H318×0302	SNW18×0302	SR-18-15	1

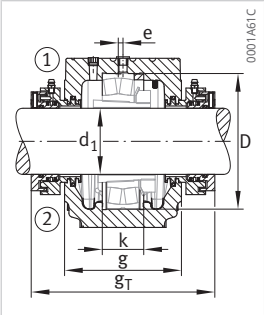

Taconite-Dichtung SuperTAC II TA

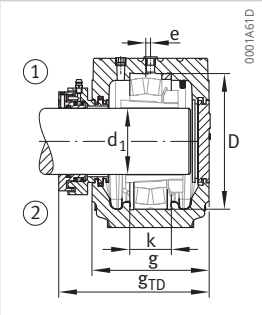

Taconite-Dichtung SuperTAC II TA, Deckel EC

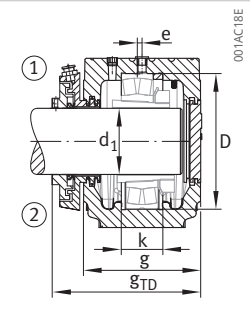

Taconite-Dichtung MaxTAC NTC, Deckel EC

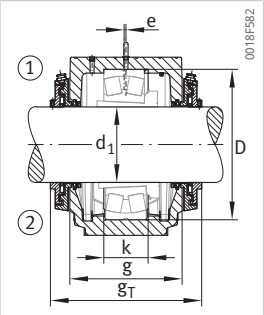

Taconite-Dichtung MaxTAC NTC

LER	EC	LER [1]	SuperTAC II TA [1]			MaxTAC NTC [1]		
2 Stück		2 Stück		g_T	g_{TD}		g_T	g_{TD}
				inch	inch		inch	inch
LER17×0107-G-A	EC509-R	LER16×0106-G-A	–	–	–	–	–	–
LER17×0107-G-A	EC509-R	–	TA17×0107	5,9	4,7	–	–	–
LER17×0107-G-A	EC509-R	LER18×0108-G-A	–	–	–	–	–	–
LER20×0111-G-A	EC510-R	LER19×0110-G-A	–	–	–	–	–	–
LER20×0111-G-A	EC510-R	–	TA20×0111	5,85	4,65	–	–	–
LER20×0111-G-A	EC510-R	LER21×0112-G-A	–	–	–	–	–	–
LER24×0115-G-A	EC511-R	LER22×0113-G-A	–	–	–	–	–	–
LER24×0115-G-A	EC511-R	LER23×0114-G-A	–	–	–	–	–	–
LER24×0115-G-A	EC511-R	–	TA24×0115	6,35	5,05	–	–	–
LER29×0203-G-A	EC513-R	LER26×0200-G-A	–	–	–	–	–	–
LER24×0115-G-A	EC511-R	LER25×0200-G-A	–	–	–	–	–	–
LER29×0203-G-A	EC513-R	LER27×0201-G-A	–	–	–	–	–	–
LER29×0203-G-A	EC513-R	LER28×0202-G-A	–	–	–	–	–	–
LER29×0203-G-A	EC513-R	–	TA29×0203	6,9	5,6	NTC29×203	6,65	5,45
LER29×0203-G-A	EC513-R	LER30×0204-G-A	–	–	–	–	–	–
LER37×0207-G-A	EC515-R	LER36×0206-G-A	–	–	–	–	–	–
LER37×0207-G-A	EC515-R	LER36×0206-G-A	–	–	–	–	–	–
LER37×0207-G-A	EC515-R	–	TA37×0207	7,35	6	NTC37×207	7,35	6
LER37×0207-G-A	EC515-R	–	TA37×0207	7,35	6	NTC37×207	7,35	6
LER37×0207-G-A	EC515-R	LER38×0208-G-A	–	–	–	–	–	–
LER37×0207-G-A	EC515-R	LER38×0208-G-A	–	–	–	–	–	–
LER44×0211-G-A	EC516-R	LER42×0209-G-A	–	–	–	–	–	–
LER44×0211-G-A	EC516-R	LER42×0209-G-A	–	–	–	–	–	–
LER44×0211-G-A	EC516-R	LER43×0210-G-A	–	–	–	–	–	–
LER44×0211-G-A	EC516-R	LER43×0210-G-A	–	–	–	–	–	–
LER44×0211-G-A	EC516-R	–	TA44×0211	7,45	6,15	NTC44×211	7,45	6,15
LER44×0211-G-A	EC516-R	–	TA44×0211	7,45	6,15	NTC44×211	7,45	6,15
LER44×0211-G-A	EC516-R	LER45×0212-G-A	–	–	–	–	–	–
LER44×0211-G-A	EC516-R	LER45×0212-G-A	–	–	–	–	–	–
LER53×0215-G-A	EC517-R	LER51×0213-G-A	–	–	–	–	–	–
LER53×0215-G-A	EC517-R	LER52×0214-G-A	–	–	–	–	–	–
LER53×0215-G-A	EC517-R	–	TA53×0215	7,7	6,3	NTC53×215	7,7	6,3
LER53×0215-G-A	EC517-R	–	TA53×0215	7,7	6,3	NTC53×215	7,7	6,3
LER53×0215-G-A	EC517-R	LER54×0300-G-A	–	–	–	–	–	–
LER53×0215-G-A	EC517-R	LER52×0214-G-A	–	–	–	–	–	–
LER53×0215-G-A	EC517-R	LER51×0213-G-A	–	–	–	–	–	–
LER53×0215-G-A	EC517-R	LER54×0300-G-A	–	–	–	–	–	–
LER188×0303-G-A	EC518-R	LER187×0302-G-A	–	–	–	–	–	–

16.9 SAF500, alle Größen, Zubehör

für Pendelrollenlager mit kegeliger Bohrung und Spannhülse

zöllige Welle

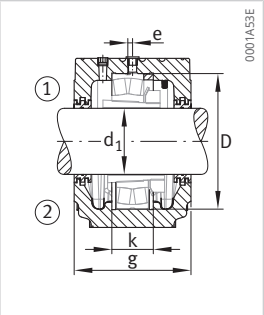

Labyrinthdichtung LER

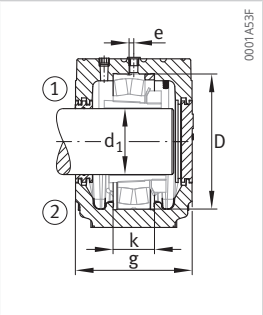

Labyrinthdichtung LER, Deckel EC

Gehäuse		d_1	Pendelrollen-lager [1]	Spannhülse, Gewinde [1]		Festring	
Sphäroguss	Grauguss						
				metrisch	zöllig		Anzahl
		inch					
FSAFD518×0303U	**FSAF518×0303U**	**3,1875**	**22218-E1-K**	H318×0303	SNW18×0303	SR-18-15	1
SAFD518×0303U	**SAF518×0303U**	**3,1875**	**22218-E1-K**	H318×0303	SNW18×0303	SR-18-15	1
FSAFD518×0303U	**FSAF518×0303U**	**3,125**	**22218-E1-K**	H318×0302	SNW18×0302	SR-18-15	1
SAFD518×0303U	**SAF518×0303U**	**3,25**	**22218-E1-K**	H318×0304	SNW18×0304	SR-18-15	1
FSAFD518×0303U	**FSAF518×0303U**	**3,25**	**22218-E1-K**	H318×0304	SNW18×0304	SR-18-15	1
SAFD520×0307U	**SAF520×0307U**	**3,3125**	**22220-E1-K**	H320×0305	SNW20×0305	SR-20-17	1
FSAFD520×0307U	**FSAF520×0307U**	**3,3125**	**22220-E1-K**	H320×0305	SNW20×0305	SR-20-17	1
SAFD520×0307U	**SAF520×0307U**	**3,375**	**22220-E1-K**	H320×0306	SNW20×0306	SR-20-17	1
FSAFD520×0307U	**FSAF520×0307U**	**3,375**	**22220-E1-K**	H320×0306	SNW20×0306	SR-20-17	1
FSAFD520×0307U	**FSAF520×0307U**	**3,4375**	**22220-E1-K**	H320×0307	SNW20×0307	SR-20-17	1
SAFD520×0307U	**SAF520×0307U**	**3,4375**	**22220-E1-K**	H320×0307	SNW20×0307	SR-20-17	1
FSAFD520×0307U	**FSAF520×0307U**	**3,4375**	**22220-E1-K**	H320×0308	SNW20×0308	SR-20-17	1
SAFD520×0307U	**SAF520×0307U**	**3,5**	**22220-E1-K**	H320×0308	SNW20×0308	SR-20-17	1
SAFD522×0315U	**SAF522×0315U**	**3,8125**	**22222-E1-K**	H322×0313	SNW22×0313	SR-22-19	1
SAFD522×0315U	**SAF522×0315U**	**3,875**	**22222-E1-K**	H322×0314	SNW22×0314	SR-22-19	1
SAFD522×0315U	**SAF522×0315U**	**3,9375**	**22222-E1-K**	H322×0315	SNW22×0315	SR-22-19	1
SAFD522×0315U	**SAF522×0315U**	**4**	**22222-E1-K**	H322×0400	SNW22×0400	SR-22-19	1
SAFD524×0403U	**SAF524×0403U**	**4,0625**	**22224-E1-K**	H3124×0401	SNW24×0401	SR-24-20	1
SAFD524×0403U	**SAF524×0403U**	**4,125**	**22224-E1-K**	H3124×0402	SNW24×0402	SR-24-20	1
SAFD524×0403U	**SAF524×0403U**	**4,1875**	**22224-E1-K**	H3124×0403	SNW24×0403	SR-24-20	1
SAFD524×0403U	**SAF524×0403U**	**4,25**	**22224-E1-K**	H3124×0404	SNW24×0404	SR-24-20	1
SAFD526×0407U	**SAF526×0407U**	**4,3125**	**22226-E1-K**	H3126×0405	SNW26×0405	SR-26-0	1
SAFD526×0407U	**SAF526×0407U**	**4,375**	**22226-E1-K**	H3126×0406	SNW26×0406	SR-26-0	1
SAFD526×0407U	**SAF526×0407U**	**4,4375**	**22226-E1-K**	H3126×0407	SNW26×0407	SR-26-0	1
SAFD526×0407U	**SAF526×0407U**	**4,5**	**22226-E1-K**	H3126×0408	SNW26×0408	SR-26-0	1
SAFD528×0415U	**SAF528×0415U**	**4,8125**	**22228-E1-K**	H3128×0413	SNW28×0413	SR-28-0	1
SAFD528×0415U	**SAF528×0415U**	**4,875**	**22228-E1-K**	H3128×0414	SNW28×0414	SR-28-0	1
SAFD528×0415U	**SAF528×0415U**	**4,9375**	**22228-E1-K**	H3128×0415	SNW28×0415	SR-28-0	1
SAFD530×0503U	**–**	**5,125**	**22230-E1-K**	H3130×0502	SNW30×0502	SR-30-0	1
SAFD530×0503U	**–**	**5,1875**	**22230-E1-K**	H3130×0503	SNW30×0503	SR-30-0	1
SAFD530×0503U	**–**	**5,25**	**22230-E1-K**	H3130×0504	SNW30×0504	SR-30-0	1
SAFD532×0507U	**SAF532×0507U**	**5,375**	**22232-E1-K**	H3132×0506	SNW32×0506	SR-32-0	1
SAFD532×0507U	**SAF532×0507U**	**5,4375**	**22232-E1-K**	H3132×0507	SNW32×0507	SR-32-0	1
SAFD532×0507U	**SAF532×0507U**	**5,5**	**22232-E1-K**	H3132×0508	SNW32×0508	SR-32-0	1
SAFD534×0515U	**SAF534×0515U**	**5,8125**	**22234-E1-K**	H3134×0513	SNW34×0513	SR-34-0	1
SAFD534×0515U	**SAF534×0515U**	**5,875**	**22234-E1-K**	H3134×0514	SNW34×0514	SR-34-0	1
SAFD534×0515U	**SAF534×0515U**	**5,9375**	**22234-E1-K**	H3134×0515	SNW34×0515	SR-34-0	1
SAFD534×0515U	**SAF534×0515U**	**6**	**22234-E1-K**	H3134×0600	SNW34×0600	SR-34-0	1

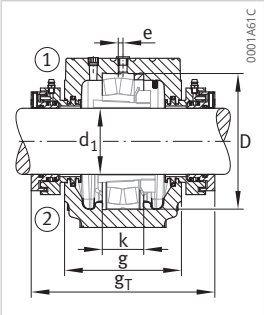

Taconite-Dichtung SuperTAC II TA

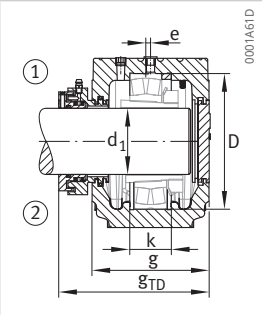

Taconite-Dichtung SuperTAC II TA, Deckel EC

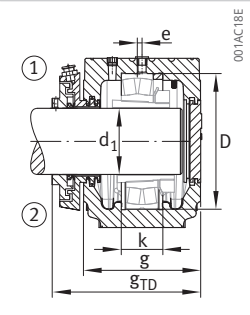

Taconite-Dichtung MaxTAC NTC, Deckel EC

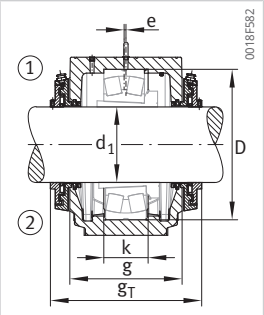

Taconite-Dichtung MaxTAC NTC

LER	EC	LER [1]	SuperTAC II TA [1]			MaxTAC NTC [1]		
2 Stück		2 Stück		g_T	g_{TD}		g_T	g_{TD}
				inch	inch		inch	inch
LER188×0303-G-A	EC518-R	–	TA188×0303	7,95	6,75	NTC188×303	8	6,75
LER188×0303-G-A	EC518-R	–	TA188×0303	7,95	6,75	NTC188×303	8	6,75
LER188×0303-G-A	EC518-R	LER187×0302-G-A	–	–	–	–	–	–
LER188×0303-G-A	EC518-R	LER189×0304-G-A	–	–	–	–	–	–
LER188×0303-G-A	EC518-R	LER189×0304-G-A	–	–	–	–	–	–
LER102×0307-G-A	EC520-R	LER100×0305-G-A	–	–	–	–	–	–
LER102×0307-G-A	EC520-R	LER100×0305-G-A	–	–	–	–	–	–
LER102×0307-G-A	EC520-R	LER101×0306-G-A	–	–	–	–	–	–
LER102×0307-G-A	EC520-R	LER101×0306-G-A	–	–	–	–	–	–
LER102×0307-G-A	EC520-R	–	TA102×0307	8,95	7,45	NTC102×307	8,7	7,3
LER102×0307-G-A	EC520-R	–	TA102×0307	8,95	7,45	NTC102×307	8,7	7,3
LER102×0307-G-A	EC520-R	LER103×0308-G-A	–	–	–	–	–	–
LER102×0307-G-A	EC520-R	LER103×0308-G-A	–	–	–	–	–	–
LER109×0315-G-A	EC522-R	LER107×0313-G-A	–	–	–	–	–	–
LER109×0315-G-A	EC522-R	LER108×0314-G-A	–	–	–	–	–	–
LER109×0315-G-A	EC522-R	–	TA109×0315	9,45	7,95	NTC109×315	9,3	7,85
LER109×0315-G-A	EC522-R	LER110×0400-G-A	–	–	–	–	–	–
LER113×0403-G-A	EC524-R	LER111×0401-G-A	–	–	–	–	–	–
LER113×0403-G-A	EC524-R	LER112×0402-G-A	–	–	–	–	–	–
LER113×0403-G-A	EC524-R	–	TA113×0403	10,2	8,65	NTC113×403	10,1	8,6
LER113×0403-G-A	EC524-R	LER114×0404-G-A	–	–	–	–	–	–
LER117×0407-G-A	EC526-R	LER115×0405-G-A	–	–	–	–	–	–
LER117×0407-G-A	EC526-R	LER116×0406-G-A	–	–	–	–	–	–
LER117×0407-G-A	EC526-R	–	TA117×0407	11,25	9,5	NTC117×407	10,75	9,25
LER117×0407-G-A	EC526-R	LER118×0408-G-A	–	–	–	–	–	–
LER122×0415-G-A	EC528-R	LER120×0413-G-A	–	–	–	–	–	–
LER122×0415-G-A	EC528-R	LER121×0414-G-A	–	–	–	–	–	–
LER122×0415-G-A	EC528-R	–	TA122×0415	10,85	9,1	NTC122×415	10,35	8,85
LER125×0503-G-A	EC530-R	LER124×0502-G-A	–	–	–	–	–	–
LER125×0503-G-A	EC530-R	–	TA125×0503	11,85	10	NTC125×503	11,25	9,7
LER125×0503-G-A	EC530-R	LER126×0504-G-A	–	–	–	–	–	–
LER130×0507-G-A	EC532-R	LER129×0506-G-A	–	–	–	–	–	–
LER130×0507-G-A	EC532-R	–	TA130×0507	12,15	10,35	NTC130×507	11,8	10,15
LER130×0507-G-A	EC532-R	LER131×0508-G-A	–	–	–	–	–	–
LER140×0515-G-A	EC534-R	LER138×0513-G-A	–	–	–	–	–	–
LER140×0515-G-A	EC534-R	LER139×0514-G-A	–	–	–	–	–	–
LER140×0515-G-A	EC534-R	–	TA140×0515	13,15	11,2	NTC140×515	12,9	11,1
LER140×0515-G-A	EC534-R	LER141×0600-G-A	–	–	–	–	–	–

16.9 SAF500, alle Größen, Zubehör

für Pendelrollenlager mit kegeliger Bohrung und Spannhülse

zöllige Welle

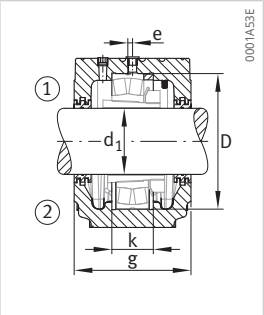

Labyrinthdichtung LER

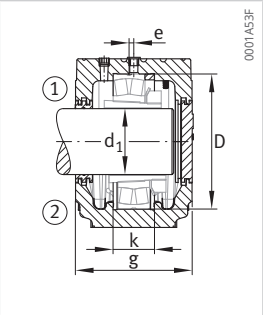

Labyrinthdichtung LER, Deckel EC

Gehäuse		d_1	Pendelrollen-lager [1]	Spannhülse, Gewinde [1]		Festring	
Sphäroguss	Grauguss						
				metrisch	zöllig		Anzahl
		inch					
SAFD536×0607U	**SAF536×0607U**	**6,3125**	**22236-E1-K**	H3136×0605	SNW36×0605	SR-36-30	1
SAFD536×0607U	**SAF536×0607U**	**6,375**	**22236-E1-K**	H3136×0606	SNW36×0606	SR-36-30	1
SAFD536×0607U	**SAF536×0607U**	**6,4375**	**22236-E1-K**	H3136×0607	SNW37×0607	SR-36-30	1
SAFD536×0607U	**SAF536×0607U**	**6,5**	**22236-E1-K**	H3136×0608	SNW36×0608	SR-36-30	1
SAFD538×0615U	**SAF538×0615U**	**6,8125**	**22238-E1-K**	H3138×0613	SNW38×0613	SR-38-32	1
SAFD538×0615U	**SAF538×0615U**	**6,875**	**22238-E1-K**	H3138×0614	SNW38×0614	SR-38-32	1
SAFD538×0615U	**SAF538×0615U**	**6,9375**	**22238-E1-K**	H3138×0615	SNW38×0615	SR-38-32	1
SAFD538×0615U	**SAF538×0615U**	**7**	**22238-E1-K**	H3138×0700	SNW38×0700	SR-38-32	1
SAFD540×0703U	**–**	**7,125**	**22240-E1-K**	H3140×0702	SNW40×0702	SR-40-34	1
SAFD540×0703U	**–**	**7,1875**	**22240-E1-K**	H3140×0703	SNW40×0703	SR-40-34	1
SAFD540×0703U	**–**	**7,25**	**22240-E1-K**	H3140×0704	SNW40×0704	SR-40-34	1
SAFD544×0715U	**SAF544×0715U**	**7,5**	**22244-E1-K**	H3144×0708	SNW44×0708	SR-44-38	1
SAFD544×0715U	**SAF544×0715U**	**7,8125**	**22244-E1-K**	H3144×0713	SNW44×0713	SR-44-38	1
SAFD544×0715U	**SAF544×0715U**	**7,875**	**22244-E1-K**	H3144×0714	SNW44×0714	SR-44-38	1
SAFD544×0715U	**SAF544×0715U**	**7,9375**	**22244-E1-K**	H3144×0715	SNW44×0715	SR-44-38	1
SAFD544×0715U	**SAF544×0715U**	**8**	**22244-E1-K**	H3144×0800	SNW44×0800	SR-44-38	1

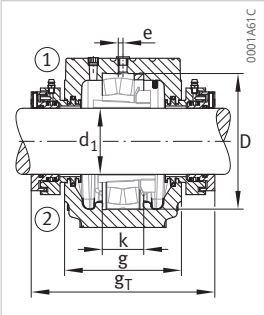

Taconite-Dichtung SuperTAC II TA

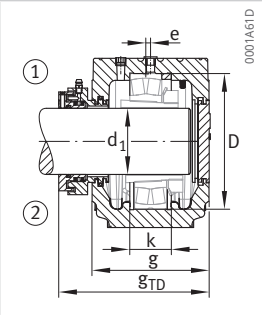

Taconite-Dichtung SuperTAC II TA, Deckel EC

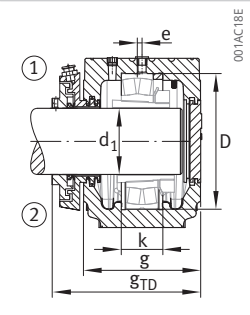

Taconite-Dichtung MaxTAC NTC, Deckel EC

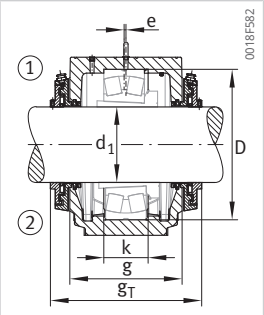

Taconite-Dichtung MaxTAC NTC

LER	EC	LER [1]	SuperTAC II TA [1]			MaxTAC NTC [1]		
2 Stück		2 Stück		g_T	g_{TD}		g_T	g_{TD}
				inch	inch		inch	inch
LER148×0607-G-A	EC536-R	LER146×0605-G-A	–	–	–	–	–	–
LER148×0607-G-A	EC536-R	LER147×0606-G-A	–	–	–	–	–	–
LER148×0607-G-A	EC536-R	–	TA148×0607	13,55	11,6	NTC148×607	12,7	11,15
LER148×0607-G-A	EC536-R	LER149×0608-G-A	–	–	–	–	–	–
LER155×0615-G-A	EC538-R	LER153×0613-G-A	–	–	–	–	–	–
LER155×0615-G-A	EC538-R	LER154×0614-G-A	–	–	–	–	–	–
LER155×0615-G-A	EC538-R	–	TA155×0615	14,55	12,5	NTC155×615	13,8	12,15
LER155×0615-G-A	EC538-R	LER156×0700-G-A	–	–	–	–	–	–
LER159×0703-G-A	EC540-R	LER158×0702-G-A	–	–	–	–	–	–
LER159×0703-G-A	EC540-R	–	TA159×0703	15,3	13,15	NTC159×703	15,55	13,3
LER159×0703-G-A	EC540-R	LER160×0704-G-A	–	–	–	–	–	–
LER167×0715-G-A	EC544-R	LER584×0708-G-A	–	–	–	–	–	–
LER167×0715-G-A	EC544-R	LER165×0713-G-A	–	–	–	–	–	–
LER167×0715-G-A	EC544-R	LER166×0714-G-A	–	–	–	–	–	–
LER167×0715-G-A	EC544-R	–	TA167×0715	16,1	13,9	NTC167×715	16,25	14
LER167×0715-G-A	EC544-R	LER168×0800-G-A	–	–	–	–	–	–

[1] separat zu bestellendes Zubehör

16.10 SAF500-WS, Abmessungen

für abgedichtete Pendelrollenlager mit kegeliger Bohrung und Spannhülse

zöllige Welle

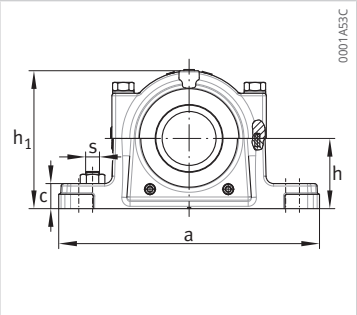

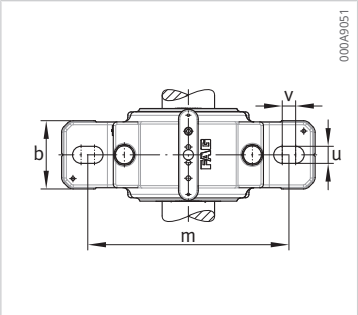

Gehäuse Sphäroguss	d_1	h	h_1	g	b	c
	inch	inch	inch	inch	inch	inch
SAFD513×0203U-WS	**2,1875**	3	5,9375	4,25	3,125	1
FSAFD515×0207U-WS	**2,4375**	3,25	6,375	4,625	3,125	1,125
SAFD515×0207U-WS	**2,4375**	3,25	6,375	4,625	3,125	1,125
SAFD516×0211U-WS	**2,6875**	3,5	6,875	4,75	3,5	1,25
FSAFD516×0211U-WS	**2,6875**	3,5	6,875	4,75	3,5	1,25
SAFD517×0215U-WS	**2,9375**	3,75	7,3125	5	3,5	1,25
FSAFD517×0215U-WS	**2,9375**	3,75	7,3125	5	3,5	1,25
SAFD518×0303U-WS	**3,1875**	4	7,75	5,875	3,875	1,625
FSAFD518×0303U-WS	**3,1875**	4	7,75	5,875	3,875	1,625
SAFD520×0307U-WS	**3,4375**	4,5	8,4375	6,125	4,375	1,75
FSAFD520×0307U-WS	**3,4375**	4,5	8,4375	6,125	4,375	1,75
SAFD522×0315U-WS	**3,9375**	4,9375	9,625	6,4375	4,75	2
SAFD524×0403U-WS	**4,1875**	5,25	10,25	7,375	4,75	2,125
SAFD526×0407U-WS	**4,4375**	6	11,5	7,75	5,125	3,375

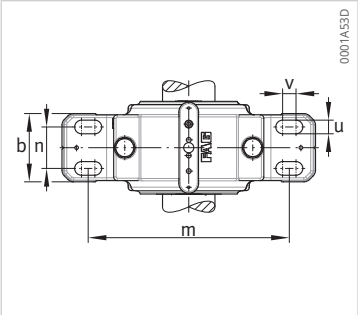

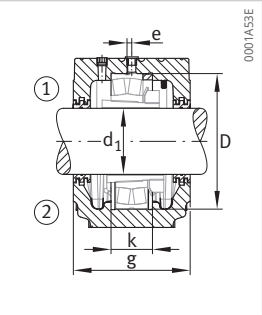

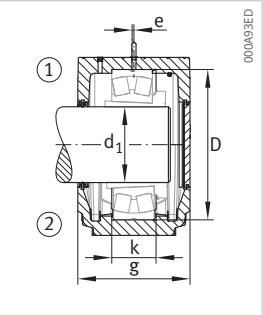

a	m	v	u	n	s	D	k	e	m
inch	inch	inch	inch	inch	inch	mm	mm	inch	kg
11	8,8125	0,6875	0,75	–	0,625	120	42	0,1	8,6
11,25	9,125	0,5	0,625	1,875	0,5	130	44	0,1	10,1
11,25	9,125	0,5	0,75	–	0,625	130	44	0,1	10
13	10,3125	0,6875	0,875	–	0,75	140	44,9	0,2	13,6
13	10,3125	0,6875	0,75	2,125	0,625	140	44,9	0,2	13,8
13	10,4375	0,56	0,875	–	0,75	150	48,9	0,2	14,7
13	10,4375	0,56	0,75	2,125	0,625	150	48,9	0,2	14,7
13,75	11	0,625	0,875	–	0,75	160	52,9	0,1	17,8
13,75	11	0,625	0,75	2,125	0,625	160	52,9	0,1	18,2
15,25	12,375	0,75	1	–	0,875	180	59,9	0,1	21,4
15,25	12,375	0,75	0,875	2,375	0,75	180	59,9	0,1	21,6
16,5	13,5625	0,9375	0,875	2,75	0,75	200	67,9	0,15	32,4
16,5	13,875	0,625	0,875	2,75	0,75	215	73,9	0,1	37,2
18,375	15,3125	0,6875	1	3,25	0,875	230	84,8	0,2	49,8

16.11 SAF500-WS, Zubehör

für abgedichtete Pendelrollenlager mit kegeliger Bohrung und Spannhülse

zöllige Welle

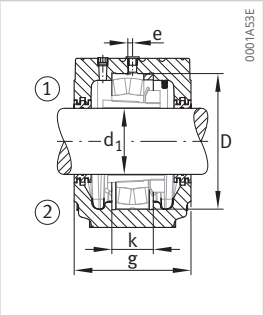

Labyrinthdichtung LER

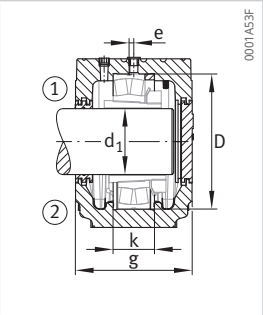

Labyrinthdichtung LER, Deckel EC

Gehäuse	d_1	Pendelrollenlager [1]	Spannhülse, Gewinde [1]	Festring	
Sphäroguss					Anzahl
			metrisch		
	inch				
SAFD513×0203U-WS	**2,1875**	**WS22213-E1-K**	H313×203-T-WS	FRM120/4	1
FSAFD515×0207U-WS	**2,4375**	**WS22215-E1-K**	H315×207-T-WS	SR-15-0	1
SAFD515×0207U-WS	**2,4375**	**WS22215-E1-K**	H315×207-T-WS	SR-15-0	1
SAFD516×0211U-WS	**2,6875**	**WS22216-E1-K**	H316×211-T-WS	SR-16-13-1	1
FSAFD516×0211U-WS	**2,6875**	**WS22216-E1-K**	H316×211-T-WS	SR-16-13-1	1
SAFD517×0215U-WS	**2,9375**	**WS22217-E1-K**	H317×215-T-WS	SR-17-14-1	1
FSAFD517×0215U-WS	**2,9375**	**WS22217-E1-K**	H317×215-T-WS	SR-17-14-1	1
SAFD518×0303U-WS	**3,1875**	**WS22218-E1-K**	H318×303-T-WS	SR-18-15-1	1
FSAFD518×0303U-WS	**3,1875**	**WS22218-E1-K**	H318×303-T-WS	SR-18-15-1	1
SAFD520×0307U-WS	**3,4375**	**WS22220-E1-K**	H320×307-T-WS	SR-20-17-1	1
FSAFD520×0307U-WS	**3,4375**	**WS22220-E1-K**	H320×307-T-WS	SR-20-17-1	1
SAFD522×0315U-WS	**3,9375**	**WS22222-E1-K**	H322×315-T-WS	SR-22-19-1	1
SAFD524×0403U-WS	**4,1875**	**WS22224-E1-K**	H3124×403-T-WS	SR-24-20-1	1
SAFD526×0407U-WS	**4,4375**	**WS22226-E1-K**	H3126×407-T-WS	SR-26-0	1

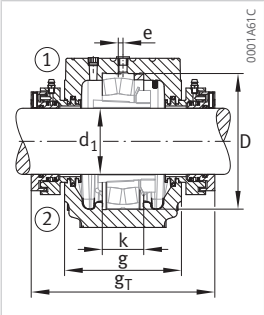

Taconite-Dichtung SuperTAC II TA

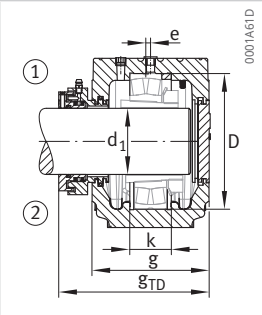

Taconite-Dichtung SuperTAC II TA, Deckel EC

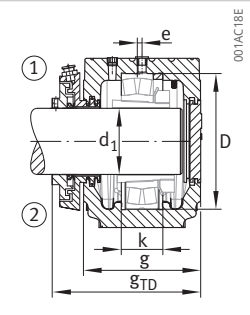

Taconite-Dichtung MaxTAC NTC, Deckel EC

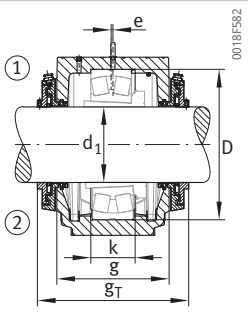

Taconite-Dichtung MaxTAC NTC

LER	EC	SuperTAC II TA [1]			MaxTAC NTC [1]		
2 Stück			g_T	g_{TD}		g_T	g_{TD}
			inch	inch		inch	inch
LER29×0203-G-A	EC513-R	TA29×0203	6,9	5,6	NTC29×203	6,65	5,45
LER37×0207-G-A	EC515-R	TA37×0207	7,35	6	NTC37×207	7,35	6
LER37×0207-G-A	EC515-R	TA37×0207	7,35	6	NTC37×207	7,35	6
LER44×0211-G-A	EC516-R	TA44×0211	7,45	6,15	NTC44×211	7,45	6,15
LER44×0211-G-A	EC516-R	TA44×0211	7,45	6,15	NTC44×211	7,45	6,15
LER53×0215-G-A	EC517-R	TA53×0215	7,7	6,3	NTC53×215	7,7	6,3
LER53×0215-G-A	EC517-R	TA53×0215	7,7	6,3	NTC53×215	7,7	6,3
LER188×0303-G-A	EC518-R	TA188×0303	7,95	6,75	NTC188×303	8	6,75
LER188×0303-G-A	EC518-R	TA188×0303	7,95	6,75	NTC188×303	8	6,75
LER102×0307-G-A	EC520-R	TA102×0307	8,95	7,45	NTC102×307	8,7	7,3
LER102×0307-G-A	EC520-R	TA102×0307	8,95	7,45	NTC102×307	8,7	7,3
LER109×0315-G-A	EC522-R	TA109×0315	9,45	7,95	NTC109×315	9,3	7,85
LER113×0403-G-A	EC524-R	TA113×0403	10,2	8,65	NTC113×403	10,1	8,6
LER117×0407-G-A	EC526-R	TA117×0407	11,25	9,5	NTC117×407	10,75	9,25

[1] separat zu bestellendes Zubehör

16.12 SAF1500, Vorzugsgrößen, Abmessungen

für Pendelkugellager mit kegeliger Bohrung und Spannhülse

zöllige Welle

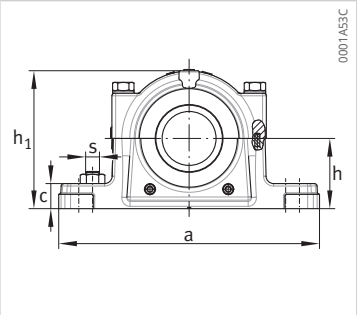

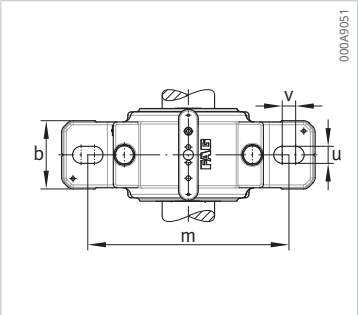

Gehäuse		d_1	h	h_1	g	b	c
Sphäroguss	Grauguss						
		inch	inch	inch	inch	inch	inch
SAFD1509×0107U	–	**1,4375**	2,25	4,375	3,4375	2,375	0,8125
SAFD1510×0111U	–	**1,6875**	2,5	4,75	3,4375	2,375	0,9375
SAFD1511×0115U	–	**1,9375**	2,75	5,25	3,75	2,75	0,9375
SAFD1513×0203U	–	**2,1875**	3	5,9375	4,25	3,125	1
SAFD1515×0207U	**SAF515×0207U**	**2,4375**	3,25	6,375	4,625	3,125	1,125
FSAFD1515×0207U	**FSAF515×0207U**	**2,4375**	3,25	6,375	4,625	3,125	1,125
SAFD1516×0211U	–	**2,6875**	3,5	6,875	4,75	3,5	1,25
FSAFD1516×0211U	–	**2,6875**	3,5	6,875	4,75	3,5	1,25
SAFD1517×0215U	**SAF517×0215U**	**2,9375**	3,75	7,3125	4,8125	3,5	1,25
FSAFD1517×0215U	**FSAF517×0215U**	**2,9375**	3,75	7,3125	4,8125	3,5	1,25
SAFD1518×0303U	**SAF518×0303U**	**3,1875**	4	7,75	5,5	3,875	1,625
FSAFD1518×0303U	**FSAF518×0303U**	**3,1875**	4	7,75	5,5	3,875	1,625
SAFD1520×0307U	**SAF520×0307U**	**3,4375**	4,5	8,4375	5,8125	4,375	1,75
FSAFD1520×0307U	**FSAF520×0307U**	**3,4375**	4,5	8,4375	5,8125	4,375	1,75
SAFD1522×0315U	**SAF522×0315U**	**3,9375**	4,9375	9,625	6,4375	4,75	2

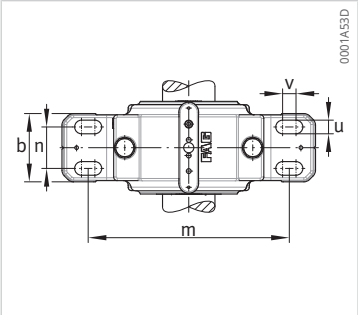

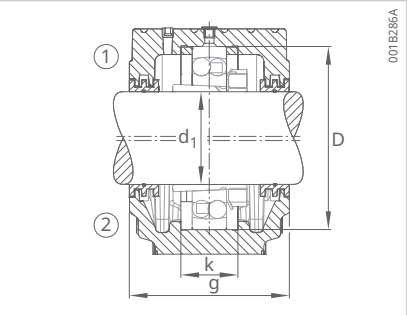

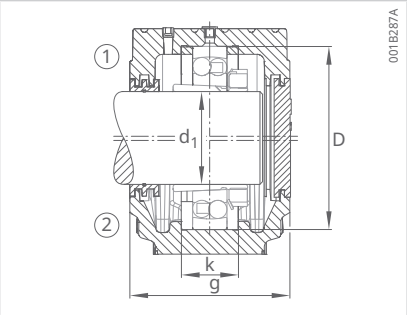

a	m	v	u	n	s	D	k	m
inch	inch	inch	inch	inch	inch	mm	mm	kg
8,25	6,625	0,375	0,625	–	0,5	85	28,8	3,6
8,25	6,75	0,25	0,625	–	0,5	90	29,8	4
9,625	7,625	0,25	0,75	–	0,625	100	30,8	5,3
11	8,8125	0,6875	0,75	–	0,625	120	39	8,6
11,25	9,125	0,5	0,75	–	0,625	130	37	10
11,25	9,125	0,5	0,625	1,875	0,5	130	37	10,6
13	10,3125	0,6875	0,875	–	0,75	140	42,8	13,7
13	10,3125	0,6875	0,75	2,125	0,625	140	42,8	13,9
13	10,4375	0,56	0,875	–	0,75	150	45,8	14
13	10,4375	0,56	0,75	2,125	0,625	150	45,8	14
13,75	11	0,625	0,875	–	0,75	160	49,8	16,9
13,75	11	0,625	0,75	2,125	0,625	160	49,8	17
15,25	12,375	0,75	1	–	0,875	180	55,8	21,6
15,25	12,375	0,75	0,875	2,375	0,75	180	55,8	21,8
16,5	13,5625	0,9375	0,875	2,75	0,75	200	62,8	33,2

16.13 SAF1500, Vorzugsgrößen, Zubehör

für Pendelkugellager mit kegeliger Bohrung und Spannhülse

zöllige Welle

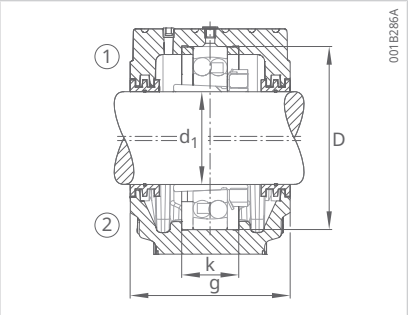

Labyrinthdichtung LER

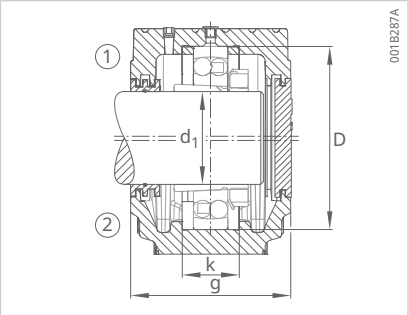

Labyrinthdichtung LER, Deckel EC

Gehäuse		d_1	Pendelrollen-lager [1]	Spannhülse, Gewinde [1]		Festring	
Sphäroguss	Grauguss						
				metrisch	zöllig		Anzahl
		inch					
SAFD1509×0107U	**–**	**1,4375**	**1209-K-TVH**	H209×107	SNW09×0107	SR-9-0	1
SAFD1510×0111U	**–**	**1,6875**	**1210-K-TVH**	H210×111	SNW10×0111	SR-10-8	1
SAFD1511×0115U	**–**	**1,9375**	**1211-K-TVH**	H211×115	SNW11×0115	SR-11-9	1
SAFD1513×0203U	**–**	**2,1875**	**1213-K-TVH**	H213×203	SNW13×0203	SR-13-0	2
SAFD1515×0207U	**SAF515×0207U**	**2,4375**	**1215-K-TVH**	H215×207	SNW15×0207	SR-15-0	2
FSAFD1515×0207U	**FSAF515×0207U**	**2,4375**	**1215-K-TVH**	H215×207	SNW15×0207	SR-15-0	2
SAFD1516×0211U	**–**	**2,6875**	**1216-K-TVH**	H216×211	SNW16×0211	SR-1516	2
FSAFD1516×0211U	**–**	**2,6875**	**1216-K-TVH**	H216×211	SNW16×0211	SR-1516	2
SAFD1517×0215U	**SAF517×0215U**	**2,9375**	**1217-K-TVH**	H217×215	SNW17×0215	SR-1517	2
FSAFD1517×0215U	**FSAF517×0215U**	**2,9375**	**1217-K-TVH**	H217×215	SNW17×0215	SR-1517	2
SAFD1518×0303U	**SAF518×0303U**	**3,1875**	**1218-K-TVH**	H218×303	SNW18×0303	SR-1518	2
FSAFD1518×0303U	**FSAF518×0303U**	**3,1875**	**1218-K-TVH**	H218×303	SNW18×0303	SR-1518	2
SAFD1520×0307U	**SAF520×0307U**	**3,4375**	**1220-K-M**	H220×307	SNW20×0307	SR-1520	2
FSAFD1520×0307U	**FSAF520×0307U**	**3,4375**	**1220-K-M**	H220×307	SNW20×0307	SR-1520	2
SAFD1522×0315U	**SAF522×0315U**	**3,9375**	**1222-K-M**	H222×315	SNW22×0315	SR-1522	2

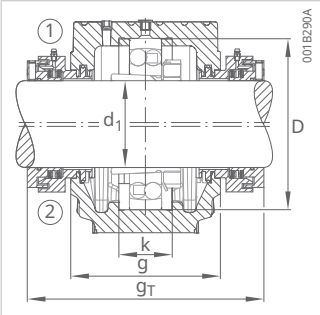

Taconite-Dichtung SuperTAC II TA

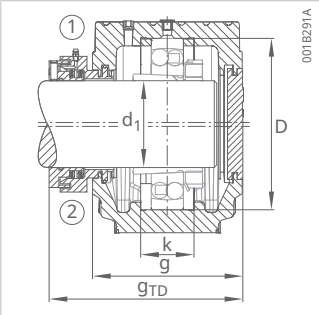

Taconite-Dichtung SuperTAC II TA, Deckel EC

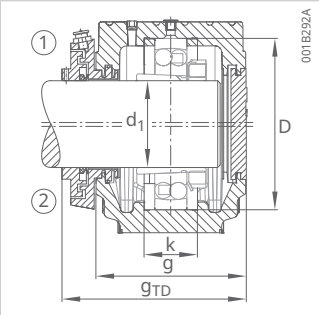

Taconite-Dichtung MaxTAC NTC, Deckel EC

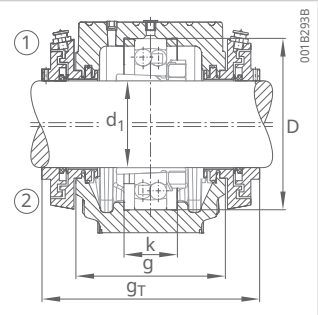

Taconite-Dichtung MaxTAC NTC

LER	EC	SuperTAC II TA [1]			MaxTAC NTC [1]		
2 Stück			g_T	g_{TD}		g_T	g_{TD}
			inch	inch		inch	inch
LER17×0107-G-A	EC509-R	TA17×0107	5,9	4,7	–	–	–
LER20×0111-G-A	EC510-R	TA20×0111	5,85	4,65	–	–	–
LER24×0115-G-A	EC511-R	TA24×0115	6,35	5,05	–	–	–
LER29×0203-G-A	EC513-R	TA29×0203	6,9	5,6	NTC29×203	6,65	5,45
LER37×0207-G-A	EC515-R	TA37×0207	7,35	6	NTC37×207	7,35	6
LER37×0207-G-A	EC515-R	TA37×0207	7,35	6	NTC37×207	7,35	6
LER44×0211-G-A	EC516-R	TA44×0211	7,45	6,15	NTC44×211	7,45	6,15
LER44×0211-G-A	EC516-R	TA44×0211	7,45	6,15	NTC44×211	7,45	6,15
LER53×0215-G-A	EC517-R	TA53×0215	7,7	6,3	NTC53×215	7,7	6,3
LER53×0215-G-A	EC517-R	TA53×0215	7,7	6,3	NTC53×215	7,7	6,3
LER188×0303-G-A	EC518-R	TA188×0303	7,95	6,75	NTC188×303	8	6,75
LER188×0303-G-A	EC518-R	TA188×0303	7,95	6,75	NTC188×303	8	6,75
LER102×0307-G-A	EC520-R	TA102×0307	8,95	7,45	NTC102×307	8,7	7,3
LER102×0307-G-A	EC520-R	TA102×0307	8,95	7,45	NTC102×307	8,7	7,3
LER109×0315-G-A	EC522-R	TA109×0315	9,45	7,95	NTC109×315	9,3	7,85

[1] separat zu bestellendes Zubehör

16.14 SAF1500, alle Größen, Abmessungen

für Pendelkugellager mit kegeliger Bohrung und Spannhülse

zöllige Welle

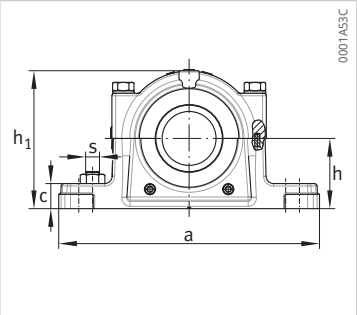

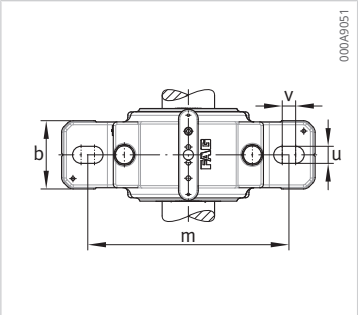

Gehäuse		d_1	h	h_1	g	b	c
Sphäroguss	Grauguss						
		inch	inch	inch	inch	inch	inch
SAFD1509×0107U	–	**1,4375**	2,25	4,375	3,4375	2,375	0,8125
SAFD1509×0107U	–	**1,5**	2,25	4,375	3,4375	2,375	0,8125
SAFD1510×0111U	–	**1,6875**	2,5	4,75	3,4375	2,375	0,9375
SAFD1510×0111U	–	**1,75**	2,5	4,75	3,4375	2,375	0,9375
SAFD1511×0115U	–	**1,9375**	2,75	5,25	3,75	2,75	0,9375
SAFD1511×0115U	–	**2**	2,75	5,25	3,75	2,75	0,9375
SAFD1513×0203U	–	**2,1875**	3	5,9375	4,25	3,125	1
SAFD1513×0203U	–	**2,25**	3	5,9375	4,25	3,125	1
SAFD1515×0207U	**SAF515×0207U**	**2,4375**	3,25	6,375	4,625	3,125	1,125
FSAFD1515×0207U	**FSAF515×0207U**	**2,4375**	3,25	6,375	4,625	3,125	1,125
SAFD1515×0207U	**SAF515×0207U**	**2,5**	3,25	6,375	4,625	3,125	1,125
FSAFD1515×0207U	**FSAF515×0207U**	**2,5**	3,25	6,375	4,625	3,125	1,125
SAFD1516×0211U	–	**2,6875**	3,5	6,875	4,75	3,5	1,25
FSAFD1516×0211U	–	**2,6875**	3,5	6,875	4,75	3,5	1,25
SAFD1516×0211U	–	**2,75**	3,5	6,875	4,75	3,5	1,25
FSAFD1516×0211U	–	**2,75**	3,5	6,875	4,75	3,5	1,25
SAFD1517×0215U	**SAF517×0215U**	**2,9375**	3,75	7,3125	4,8125	3,5	1,25
FSAFD1517×0215U	**FSAF517×0215U**	**3**	3,75	7,3125	4,8125	3,5	1,25
FSAFD1517×0215U	**FSAF517×0215U**	**2,9375**	3,75	7,3125	4,8125	3,5	1,25
SAFD1517×0215U	**SAF517×0215U**	**3**	3,75	7,3125	4,8125	3,5	1,25
SAFD1518×0303U	**SAF518×0303U**	**3,1875**	4	7,75	5,5	3,875	1,625
FSAFD1518×0303U	**FSAF518×0303U**	**3,1875**	4	7,75	5,5	3,875	1,625
SAFD1518×0303U	**SAF518×0303U**	**3,25**	4	7,75	5,5	3,875	1,625
FSAFD1518×0303U	**FSAF518×0303U**	**3,25**	4	7,75	5,5	3,875	1,625
SAFD1520×0307U	**SAF520×0307U**	**3,4375**	4,5	8,4375	5,8125	4,375	1,75
FSAFD1520×0307U	**FSAF520×0307U**	**3,4375**	4,5	8,4375	5,8125	4,375	1,75
SAFD1520×0307U	**SAF520×0307U**	**3,5**	4,5	8,4375	5,8125	4,375	1,75
FSAFD1520×0307U	**FSAF520×0307U**	**3,5**	4,5	8,4375	5,8125	4,375	1,75
SAFD1522×0315U	**SAF522×0315U**	**3,9375**	4,9375	9,625	6,4375	4,75	2
SAFD1522×0315U	**SAF522×0315U**	**4**	4,9375	9,625	6,4375	4,75	2

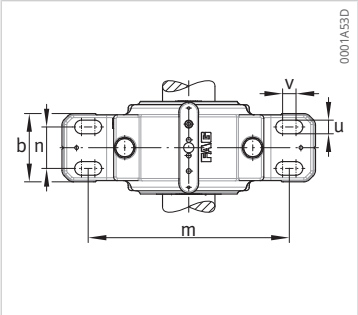

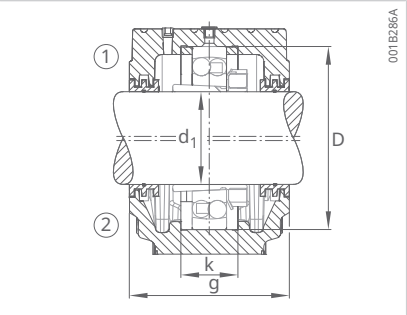

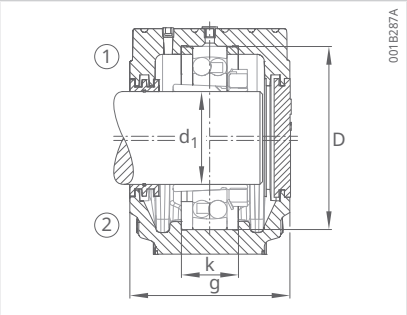

a	m	v	u	n	s	D	k	m
inch	inch	inch	inch	inch	inch	mm	mm	kg
8,25	6,625	0,375	0,625	–	0,5	85	28,8	3,6
8,25	6,625	0,375	0,625	–	0,5	85	28,8	3,6
8,25	6,75	0,25	0,625	–	0,5	90	29,8	4
8,25	6,75	0,25	0,625	–	0,5	90	29,8	4
9,625	7,625	0,25	0,75	–	0,625	100	30,8	5,3
9,625	7,625	0,25	0,75	–	0,625	100	30,8	5,3
11	8,8125	0,6875	0,75	–	0,625	120	39	8,6
11	8,8125	0,6875	0,75	–	0,625	120	39	8,6
11,25	9,125	0,5	0,75	–	0,625	130	37	10
11,25	9,125	0,5	0,625	1,875	0,5	130	37	10,6
11,25	9,125	0,5	0,75	–	0,625	130	37	10
11,25	9,125	0,5	0,625	1,875	0,5	130	37	10,6
13	10,3125	0,6875	0,875	–	0,75	140	42,8	13,7
13	10,3125	0,6875	0,75	2,125	0,625	140	42,8	13,9
13	10,3125	0,6875	0,875	–	0,75	140	42,8	13,7
13	10,3125	0,6875	0,75	2,125	0,625	140	42,8	13,9
13	10,4375	0,56	0,875	–	0,75	150	45,8	14
13	10,4375	0,56	0,75	2,125	0,625	150	45,8	14
13	10,4375	0,56	0,75	2,125	0,625	150	45,8	14
13	10,4375	0,56	0,875	–	0,75	150	45,8	14
13,75	11	0,625	0,875	–	0,75	160	49,8	16,9
13,75	11	0,625	0,75	2,125	0,625	160	49,8	17
13,75	11	0,625	0,875	–	0,75	160	49,8	16,9
13,75	11	0,625	0,75	2,125	0,625	160	49,8	17
15,25	12,375	0,75	1	–	0,875	180	55,8	21,6
15,25	12,375	0,75	0,875	2,375	0,75	180	55,8	21,8
15,25	12,375	0,75	1	–	0,875	180	55,8	21,6
15,25	12,375	0,75	0,875	2,375	0,75	180	55,8	21,8
16,5	13,5625	0,9375	0,875	2,75	0,75	200	62,8	33,2
16,5	13,5625	0,9375	0,875	2,75	0,75	200	62,8	33,2

16.15 SAF1500, alle Größen, Zubehör

für Pendelkugellager mit kegeliger Bohrung und Spannhülse

zöllige Welle

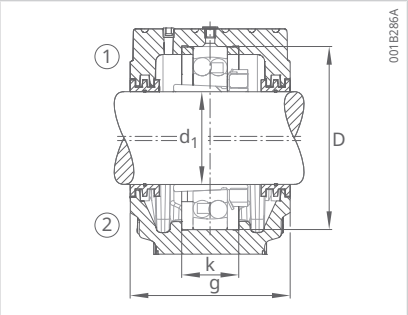

Labyrinthdichtung LER

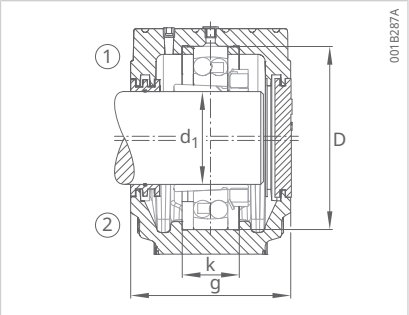

Labyrinthdichtung LER, Deckel EC

Gehäuse		d_1	Pendelkugellager [1]	Spannhülse, Gewinde [1]		Festring	
Sphäroguss	Grauguss						Anzahl
				metrisch	zöllig		
		inch					
SAFD1509×0107U	–	**1,4375**	**1209-K-TVH**	H209×107	SNW09×0107	SR-9-0	1
SAFD1509×0107U	–	**1,5**	**1209-K-TVH**	H209×108	SNW09×0108	SR-9-0	1
SAFD1510×0111U	–	**1,6875**	**1210-K-TVH**	H210×111	SNW10×0111	SR-10-8	1
SAFD1510×0111U	–	**1,75**	**1210-K-TVH**	H210×112	SNW10×0112	SR-10-8	1
SAFD1511×0115U	–	**1,9375**	**1211-K-TVH**	H211×115	SNW11×0115	SR-11-9	1
SAFD1511×0115U	–	**2**	**1211-K-TVH**	H211×200	SNW11×0200	SR-11-9	1
SAFD1513×0203U	–	**2,1875**	**1213-K-TVH**	H213×203	SNW13×0203	SR-13-0	2
SAFD1513×0203U	–	**2,25**	**1213-K-TVH**	H213×204	SNW13×0204	SR-13-0	2
SAFD1515×0207U	**SAF515×0207U**	**2,4375**	**1215-K-TVH**	H215×207	SNW15×0207	SR-15-0	2
FSAFD1515×0207U	**FSAF515×0207U**	**2,4375**	**1215-K-TVH**	H215×207	SNW15×0207	SR-15-0	2
SAFD1515×0207U	**SAF515×0207U**	**2,5**	**1215-K-TVH**	H215×208	SNW15×0208	SR-15-0	2
FSAFD1515×0207U	**FSAF515×0207U**	**2,5**	**1215-K-TVH**	H215×208	SNW15×0208	SR-15-0	2
SAFD1516×0211U	–	**2,6875**	**1216-K-TVH**	H216×211	SNW16×0211	SR-1516	2
FSAFD1516×0211U	–	**2,6875**	**1216-K-TVH**	H216×211	SNW16×0211	SR-1516	2
SAFD1516×0211U	–	**2,75**	**1216-K-TVH**	H216×212	SNW16×0212	SR-1516	2
FSAFD1516×0211U	–	**2,75**	**1216-K-TVH**	H216×212	SNW16×0212	SR-1516	2
SAFD1517×0215U	**SAF517×0215U**	**2,9375**	**1217-K-TVH**	H217×215	SNW17×0215	SR-1517	2
FSAFD1517×0215U	**FSAF517×0215U**	**3**	**1217-K-TVH**	H217×300	SNW17×0300	SR-1517	2
FSAFD1517×0215U	**FSAF517×0215U**	**2,9375**	**1217-K-TVH**	H217×215	SNW17×0215	SR-1517	2
SAFD1517×0215U	**SAF517×0215U**	**3**	**1217-K-TVH**	H217×300	SNW17×0300	SR-1517	2
SAFD1518×0303U	**SAF518×0303U**	**3,1875**	**1218-K-TVH**	H218×303	SNW18×0303	SR-1518	2
FSAFD1518×0303U	**FSAF518×0303U**	**3,1875**	**1218-K-TVH**	H218×303	SNW18×0303	SR-1518	2
SAFD1518×0303U	**SAF518×0303U**	**3,25**	**1218-K-TVH**	H218×304	SNW18×0304	SR-1518	2
FSAFD1518×0303U	**FSAF518×0303U**	**3,25**	**1218-K-TVH**	H218×304	SNW18×0304	SR-1518	2
SAFD1520×0307U	**SAF520×0307U**	**3,4375**	**1220-K-M**	H220×307	SNW20×0307	SR-1520	2
FSAFD1520×0307U	**FSAF520×0307U**	**3,4375**	**1220-K-M**	H220×307	SNW20×0307	SR-1520	2
SAFD1520×0307U	**SAF520×0307U**	**3,5**	**1220-K-M**	H220×308	SNW20×0308	SR-1520	2
FSAFD1520×0307U	**FSAF520×0307U**	**3,5**	**1220-K-M**	H220×308	SNW20×0308	SR-1520	2
SAFD1522×0315U	**SAF522×0315U**	**3,9375**	**1222-K-M**	H222×315	SNW22×0315	SR-1522	2
SAFD1522×0315U	**SAF522×0315U**	**4**	**1222-K-M**	H222×0400	SNW22×0400	SR-1522	2

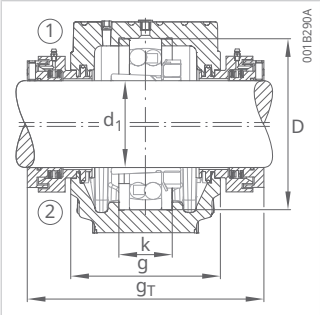

Taconite-Dichtung SuperTAC II TA

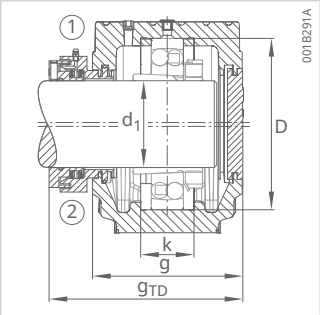

Taconite-Dichtung SuperTAC II TA, Deckel EC

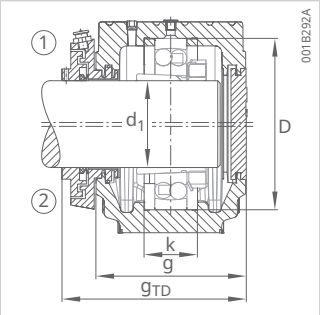

Taconite-Dichtung MaxTAC NTC, Deckel EC

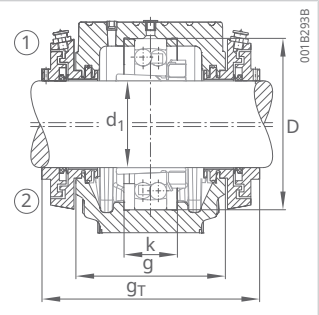

Taconite-Dichtung MaxTAC NTC

LER	EC	LER [1]	SuperTAC II TA [1]			MaxTAC NTC [1]		
2 Stück		2 Stück		g_T	g_{TD}		g_T	g_{TD}
				inch	inch		inch	inch
LER17×0107-G-A	EC509-R	–	TA17×0107	5,9	4,7	–	–	–
LER17×0107-G-A	EC509-R	LER18×0108-G-A	–	–	–	–	–	–
LER20×0111-G-A	EC510-R	–	TA20×0111	5,85	4,65	–	–	–
LER20×0111-G-A	EC510-R	LER21×0112-G-A	–	–	–	–	–	–
LER24×0115-G-A	EC511-R	–	TA24×0115	6,35	5,05	–	–	–
LER24×0115-G-A	EC511-R	LER25×0200-G-A	–	–	–	–	–	–
LER29×0203-G-A	EC513-R	–	TA29×0203	6,9	5,6	NTC29×203	6,65	5,45
LER29×0203-G-A	EC513-R	LER30×0204-G-A	–	–	–	–	–	–
LER37×0207-G-A	EC515-R	–	TA37×0207	7,35	6	NTC37×207	7,35	6
LER37×0207-G-A	EC515-R	–	TA37×0207	7,35	6	NTC37×207	7,35	6
LER37×0207-G-A	EC515-R	LER38×0208-G-A	–	–	–	–	–	–
LER37×0207-G-A	EC515-R	LER38×0208-G-A	–	–	–	–	–	–
LER44×0211-G-A	EC516-R	–	TA44×0211	7,45	6,15	NTC44×211	7,45	6,15
LER44×0211-G-A	EC516-R	–	TA44×0211	7,45	6,15	NTC44×211	7,45	6,15
LER44×0211-G-A	EC516-R	LER45×0212-G-A	–	–	–	–	–	–
LER44×0211-G-A	EC516-R	LER45×0212-G-A	–	–	–	–	–	–
LER53×0215-G-A	EC517-R	–	TA53×0215	7,7	6,3	NTC53×215	7,7	6,3
LER53×0215-G-A	EC517-R	LER54×0300-G-A	–	–	–	–	–	–
LER53×0215-G-A	EC517-R	–	TA53×0215	7,7	6,3	NTC53×215	7,7	6,3
LER53×0215-G-A	EC517-R	LER54×0300-G-A	–	–	–	–	–	–
LER188×0303-G-A	EC518-R	–	TA188×0303	7,95	6,75	NTC188×303	8	6,75
LER188×0303-G-A	EC518-R	–	TA188×0303	7,95	6,75	NTC188×303	8	6,75
LER188×0303-G-A	EC518-R	LER189×0304-G-A	–	–	–	–	–	–
LER188×0303-G-A	EC518-R	LER189×0304-G-A	–	–	–	–	–	–
LER102×0307-G-A	EC520-R	–	TA102×0307	8,95	7,45	NTC102×307	8,7	7,3
LER102×0307-G-A	EC520-R	–	TA102×0307	8,95	7,45	NTC102×307	8,7	7,3
LER102×0307-G-A	EC520-R	LER103×0308-G-A	–	–	–	–	–	–
LER102×0307-G-A	EC520-R	LER103×0308-G-A	–	–	–	–	–	–
LER109×0315-G-A	EC522-R	–	TA109×0315	9,45	7,95	NTC109×315	9,3	7,85
LER109×0315-G-A	EC522-R	LER110×0400-G-A	–	–	–	–	–	–

[1] separat zu bestellendes Zubehör

Schaeffler Technologies AG & Co. KG
Georg-Schäfer-Straße 30
97421 Schweinfurt
Deutschland
www.schaeffler.de
info.de@schaeffler.com

In Deutschland:
Telefon 0180 5003872
Aus anderen Ländern:
Telefon +49 9721 91-0

Alle Angaben wurden von uns sorgfältig erstellt und geprüft, jedoch können wir keine vollständige Fehlerfreiheit garantieren. Korrekturen bleiben vorbehalten. Bitte prüfen Sie daher stets, ob aktuellere Informationen oder Änderungshinweise verfügbar sind. Diese Publikation ersetzt alle abweichenden Angaben aus älteren Publikationen. Nachdruck, auch auszugsweise, nur mit unserer Genehmigung.
© Schaeffler Technologies AG & Co. KG
TPI 229 / 01 / de-DE / DE / 2025-01